Ente Nazionale per l'Aviazione Civile

AEROPORTO CIVILE DI LAMEZIA TERME (CZ)

LOTTO L1 - Sviluppo aerostazione passeggeri
CUP: H84G22000030009
LOTTO L2 - Interventi per la security e la digitalizzazione
CUP: H86I22000390002
LOTTO L6 - Potenziamento delle reti di sottoservizi e impianti tecnologici
CUP: H84G22000060009

PROGETTO ESECUTIVO

LOTTO L1

IMPIANTI ELETTRICI E SPECIALI - STATO DI PROGETTO
Terminal partenze - Schemi quadri elettrici di zona

GRUPPO DI PROGETTAZIONE Raggruppamento Temporaneo di Professionisti	TECHNITAL	ETS Engineering and Technical Services S.p.A.
	Direttore Tecnico e Responsabile integrazione prestazioni specialistiche: ing. Filippo Busola Geologia: dott. Emanuele Fresia Progettazione idraulica: ing. Alessandro Cacciatori Project Manager: ing. Emanuela Perina CSP: arch. Elisabeth Foroni	Direttore Tecnico: ing. Giambattista Parietti Progettazione Specialistica Impianti: ing. Marco Bergami p.i. Daniele Togni ing. Enrico Facchinetti
AERTEC	VALLE 3.0	incide
Direttore tecnico: ing. Aeronautico Carlos Berenguer López Responsabile sistemi di trasporto: ing. Pedro Tena Calderón	Direttore tecnico: arch. Emanuela Valle Progettazione architettonica: arch. Maria Camilla Valle arch. Leonardo Giovannozzi	Direttore tecnico e progettazione strutturale: ing. Gianluca Vallerini Coordinatore progettazione strutture: ing. Matteo Pagnozzi

CODICE ELABORATO								REVISIONE		
Fase	Lotto	Ambito	Disciplina	Tipo	Numero	Rev	Scala	Id.	Data	Descrizione
E	L1	01	ELE	SH	02	A		A	FEBBRAIO 2025	EMISSIONE
								B		
								C		
								E		
NOME FILE: AI015P-E-L1-01-ELE-SH-02-A								REDAZIONE:	R. Milesi	ETS

Visto del Committente: **Società Aeroportuale Calabrese S.p.A.**		
INTERVENTO FACENTE PARTE DEL Contratto Istituzionale di Sviluppo "CIS VOLARE"	IL RESPONSABILE DEL PROCEDIMENTO: ing. Ferdinando Saracco	IL POST HOLDER DI AREA: OPERATIONAL SERVICES MANAGER: Emilio Parrilla PASSENGER EXPERIENCE MANAGER: Sabrina Mileto PH PROGETTAZIONE: Ferdinando Saracco
Approvazione **ENAC:**		

NUMERO FOGLIO	NOME QUADRO	TITOLO
01	-	COPERTINA
02	-	ELENCO FOGLI E REVISIONI
03	-	LEGENDA SIMBOLI
04	-	TABELLE DI POSA DEI CONDUTTORI
05	QUADRO ELETTRICO DI ZONA CONTROLLI SICUREZZA (QE.CS)	CARATTERISTICHE DEL QUADRO
06	QUADRO ELETTRICO DI ZONA CONTROLLI SICUREZZA (QE.CS)	VISTA FRONTE QUADRO
07	QUADRO ELETTRICO DI ZONA CONTROLLI SICUREZZA (QE.CS)	SCHEMA UNIFILARE DI POTENZA
08	QUADRO ELETTRICO DI ZONA CONTROLLI SICUREZZA (QE.CS)	SCHEMA UNIFILARE DI POTENZA
09	QUADRO ELETTRICO DI ZONA CONTROLLI SICUREZZA (QE.CS)	SCHEMA UNIFILARE DI POTENZA
10	QUADRO ELETTRICO DI ZONA CONTROLLI SICUREZZA (QE.CS)	SCHEMA UNIFILARE DI POTENZA
11	QUADRO ELETTRICO DI ZONA CONTROLLI SICUREZZA (QE.CS)	SCHEMA UNIFILARE DI POTENZA
12	QUADRO ELETTRICO DI ZONA CONTROLLI SICUREZZA (QE.CS)	SCHEMA UNIFILARE DI POTENZA
13	QUADRO ELETTRICO DI ZONA CONTROLLI SICUREZZA (QE.CS)	SCHEMA UNIFILARE DI POTENZA
14	QUADRO ELETTRICO DI ZONA CONTROLLI SICUREZZA (QE.CS)	SCHEMA UNIFILARE DI POTENZA
15	QUADRO ELETTRICO DI ZONA CONTROLLI SICUREZZA (QE.CS)	SCHEMA UNIFILARE DI POTENZA
16	QUADRO ELETTRICO DI ZONA CONTROLLI SICUREZZA (QE.CS)	SCHEMA UNIFILARE DI POTENZA
17	QUADRO ELETTRICO DI ZONA CONTROLLI SICUREZZA (QE.CS)	SCHEMA MULTIFILARE FUNZIONALE
18	QUADRO ELETTRICO DI ZONA CONTROLLI SICUREZZA (QE.CS)	DATA LOGGER
19	QUADRO ELETTRICO DI ZONA CONTROLLI SICUREZZA (QE.CS)	SMARTLINK
20	QUADRO ELETTRICO DI ZONA CONTROLLI SICUREZZA (QE.CS)	SCHEMA TELECOMANDO E TELECONTROLLO
21	QUADRO ELETTRICO DI ZONA CONTROLLI SICUREZZA (QE.CS)	ALIMENTATORE SPACELOGIC KNX
22	QUADRO ELETTRICO DI ZONA CONTROLLI SICUREZZA (QE.CS)	SPACELYNK IP-GATEWAY
23	QUADRO ELETTRICO DI ZONA CONTROLLI SICUREZZA (QE.CS)	GATEWAY SPACELOGIC KNX
24	QUADRO ELETTRICO DI ZONA CONTROLLI SICUREZZA (QE.CS)	GATEWAY SPACELOGIC KNX
25	QUADRO ELETTRICO DI ZONA CONTROLLI SICUREZZA (QE.CS)	GATEWAY SPACELOGIC KNX
26	QUADRO ELETTRICO DI ZONA CONTROLLI SICUREZZA (QE.CS)	GATEWAY SPACELOGIC KNX
27	QUADRO ELETTRICO DI ZONA CONTROLLI SICUREZZA (QE.CS)	GATEWAY SPACELOGIC KNX
28	QUADRO ELETTRICO DI ZONA CONTROLLI SICUREZZA (QE.CS)	ATTUATORE COMMUTAZIONE
29	QUADRO ELETTRICO DI ZONA CONTROLLI SICUREZZA (QE.CS)	SCHEMA CENTRALINE EMERGENZE
30	QUADRO ELETTRICO DI ZONA AREA CHECK-IN (QE.CK)	CARATTERISTICHE DEL QUADRO
31	QUADRO ELETTRICO DI ZONA AREA CHECK-IN (QE.CK)	VISTA FRONTE QUADRO
32	QUADRO ELETTRICO DI ZONA AREA CHECK-IN (QE.CK)	SCHEMA UNIFILARE DI POTENZA
33	QUADRO ELETTRICO DI ZONA AREA CHECK-IN (QE.CK)	SCHEMA UNIFILARE DI POTENZA
34	QUADRO ELETTRICO DI ZONA AREA CHECK-IN (QE.CK)	SCHEMA UNIFILARE DI POTENZA
35	QUADRO ELETTRICO DI ZONA AREA CHECK-IN (QE.CK)	SCHEMA UNIFILARE DI POTENZA
36	QUADRO ELETTRICO DI ZONA AREA CHECK-IN (QE.CK)	SCHEMA UNIFILARE DI POTENZA
37	QUADRO ELETTRICO DI ZONA AREA CHECK-IN (QE.CK)	SCHEMA UNIFILARE DI POTENZA
38	QUADRO ELETTRICO DI ZONA AREA CHECK-IN (QE.CK)	SCHEMA UNIFILARE DI POTENZA
39	QUADRO ELETTRICO DI ZONA AREA CHECK-IN (QE.CK)	SCHEMA MULTIFILARE FUNZIONALE
40	QUADRO ELETTRICO DI ZONA AREA BHS INTERNA (QE.BHS-INT)	CARATTERISTICHE DEL QUADRO

NUMERO FOGLIO	NOME QUADRO	TITOLO
41	QUADRO ELETTRICO DI ZONA AREA BHS INTERNA (QE.BHS-INT)	VISTA FRONTE QUADRO
42	QUADRO ELETTRICO DI ZONA AREA BHS INTERNA (QE.BHS-INT)	SCHEMA UNIFILARE DI POTENZA
43	QUADRO ELETTRICO DI ZONA AREA BHS INTERNA (QE.BHS-INT)	SCHEMA UNIFILARE DI POTENZA
44	QUADRO ELETTRICO DI ZONA AREA BHS INTERNA (QE.BHS-INT)	SCHEMA UNIFILARE DI POTENZA
45	QUADRO ELETTRICO DI ZONA AREA BHS INTERNA (QE.BHS-INT)	SCHEMA UNIFILARE DI POTENZA
46	QUADRO ELETTRICO DI ZONA AREA BHS INTERNA (QE.BHS-INT)	SCHEMA MULTIFILARE FUNZIONALE
47	QUADRO ELETTRICO DI ZONA AREA BHS ESTERNA (QE.BHS-EST)	CARATTERISTICHE DEL QUADRO
48	QUADRO ELETTRICO DI ZONA AREA BHS ESTERNA (QE.BHS-EST)	VISTA FRONTE QUADRO
49	QUADRO ELETTRICO DI ZONA AREA BHS ESTERNA (QE.BHS-EST)	SCHEMA UNIFILARE DI POTENZA
50	QUADRO ELETTRICO DI ZONA AREA BHS ESTERNA (QE.BHS-EST)	SCHEMA UNIFILARE DI POTENZA
51	QUADRO ELETTRICO DI ZONA AREA BHS ESTERNA (QE.BHS-EST)	SCHEMA UNIFILARE DI POTENZA
52	QUADRO ELETTRICO DI ZONA AREA BHS ESTERNA (QE.BHS-EST)	SCHEMA UNIFILARE DI POTENZA
53	QUADRO ELETTRICO DI ZONA AREA BHS ESTERNA (QE.BHS-EST)	SCHEMA MULTIFILARE FUNZIONALE

Ente nazionale per l'aviazione civile
AREOPORTO CIVILE DI LAMEZIA TERME (CZ)

Progetto Esecutivo

QUADRO

TITOLO
ELENCO FOGLI E REVISIONI

FOGLIO 02 | SEGUE 03
TOT. FOGLI 53

CODICE NORMATIVO	SEGNO GRAFICO	DESCRIZIONE
07-02-01		Contatto di chiusura
07-02-03		Contatto di apertura
07-02-04		Contatto di scambio con interruzione momentanea
07-05-01 07-05-02		Contatto di chiusura ritardato alla chiusura
07-05-03 07-05-04		Contatto di apertura ritardato alla chiusura
07-07-01		Contatto di chiusura con comando manuale, segno generale
07-07-02		Contatto di chiusura, con comando a pulsante (a ritorno automatico)
07-07-04		Contatto di chiusura, con comando rotativo (senza ritorno automatico)
07-11-05		Commutatore a 2 vie e 3 posizioni con posizione centrale di apertura
07-08-01		Contatto di posizione di chiusura (fine corsa)
07-08-02		Contatto di posizione di apertura (fine corsa)
07-09-01	t°	Contatto di chiusura sensibile alla temperatura
07-09-02	t°	Contatto di apertura sensibile alla temperatura
07-09-03		Contatto di chiusura di relè termico
07-09-10		Contatto di apertura di relè termico
07-13-02		Contattore (contatto di chiusura)
07-13-06		Sezionatore
07-13-08		Interruttore di manovra-sezionatore
07-13-101		Interruttore di potenza ad apertura automatica
07-13-103	I_d	Interruttore di potenza ad apertura automatica, funzionante per corrente differenziale

CODICE NORMATIVO	SEGNO GRAFICO	DESCRIZIONE
07-13-104		Interruttore di potenza ad apertura automatica, magnetotermico
07-13-106	Id	Interruttore di potenza ad apertura automatica, funzionante per corrente magnetotermica differenziale
07-15-01		Bobina di comando, segno generale
07-15-08		Bobina di comando di un relè con ritardo all'attrazione
07-15-19		Bobina di comando di un relè a rimanenza (passo-passo)
07-15-21		Dispositivo di comando di un relè termico
07-17-01	U=0	Relè a mancanza di tensione
07-21-01		Fusibile (segno generale)
07-21-08		Sezionatore con fusibile incorporato
07-21-09		Interruttore di manovra-sezionatore con fusibile incorporato
07-22-03		Scaricatore
04-02-01		Condensatore (segno generale)
		Trasformatore monofase di sicurezza a due avvolgimenti
06-10-01		Trasformatore monofase a due avvolgimenti con schermo
		Commutatore CV=voltmetrico - CA=amperometrico

CODICE NORMATIVO	SEGNO GRAFICO	DESCRIZIONE
06-09-10		Trasformatore di corrente Trasformatore di impulsi
08-01-01		Strumento indicatore analogico V=voltmetro - A=amperometro
08-01-02		Strumento indicatore digitale V=voltmetro - A=amperometro
08-01-03		Strumento integratore Wh=Contatore di energia elettrica h=Conta ore
08-08-01		Orologio (e orologio secondario) segno generale
08-08-03		Orologio con contatto
08-10-01		Lampada di segnalazione RD=rosso - YE=giallo GN=verde - BU=blu - WH=bianco
11-14-12		Pulsante ad accesso protetto (con coperchio di vetro, ecc.)
06-14-06		Convertitore reversibile alternata - continua
06-15-02		Batteria di accumulatore o di pile
		Conduttore di fase
11-11-01		Conduttore di neutro
11-11-02		Conduttore di protezione
11-11-06		Conduttura trifase e conduttore di neutro
11-11-08		Conduttura monofase
11-11-09		Conduttura trifase
02-15-01		Terra
		Terminale o morsetto
		Connessione tra conduttori
		Connessione schermatura cavo al conduttore euipotenziale PE
		Blocco porta
		Blocco chiave

TIPOLOGIA DEI CAVI

CAVI BASSA TENSIONE

SIGLA	DESCRIZIONE
FS17	Cavo unipolare flessibile, conforme ai requisiti previsti dalla Normativa Europea Regolamento UE 305/2011 - Prodotti da Costruzione CPR, classe Cca-s3,d1,a3, di rame ricotto isolato con materiale isolante in PVC di qualità S17, norme di riferimento CEI EN 50525, CEI 20-14, tensione nominale 450/750 V
FG17	Cavo unipolare flessibile, conforme ai requisiti previsti dalla Normativa Europea Regolamento UE 305/2011 - Prodotti da Costruzione CPR, classe CPR Cca-s1b,d1,a1, di rame ricotto isolato con materiale isolante in PVC di qualità G17, norme di riferimento CEI EN 50525, CEI 20-38, tensione nominale 450/750 V
FG16(O)R16	Cavo unipolare o multipolare flessibile, conforme ai requisiti previsti dalla Normativa Europea Regolamento UE 305/2011 - Prodotti da Costruzione CPR, classe Cca-s3, d1, a3, di rame ricotto isolato con materiale isolante in gomma HEPR ad alto modulo di qualità G16, guaina in PVC di qualità R16, rivestimento interno riempitivo di materiale non igroscopico, norme di riferimento CEI 20-13, tensione nominale 0,6/1 kV
FG16(O)M16	Cavo unipolare o multipolare flessibile, conforme ai requisiti previsti dalla Normativa Europea Regolamento UE 305/2011 - Prodotti da Costruzione CPR, classe Cca-s1b, d1, a1, di rame ricotto isolato con materiale isolante in gomma HEPR ad alto modulo di qualità G16, guaina termoplastica di qualità M16, rivestimento interno riempitivo di materiale non igroscopico, norme di riferimento CEI 20-13, CEI 20-38, tensione nominale 0,6/1 kV
FG18(O)M16	Cavo unipolare o multipolare flessibile, conforme ai requisiti previsti dalla Normativa Europea Regolamento UE 305/2011 - Prodotti da Costruzione CPR, classe B2ca-s1a, d1, a1, di rame ricotto isolato con materiale isolante in gomma HEPR ad alto modulo di qualità G18, guaina termoplastica di qualità M16, rivestimento interno riempitivo di materiale non igroscopico, norme di riferimento CEI 20-13, CEI 20-38, tensione nominale 0,6/1 kV
FTG18(O)M16	Cavo unipolare o multipolare flessibile, conforme ai requisiti previsti dalla Normativa Europea Regolamento UE 305/2011 - Prodotti da Costruzione CPR, classe B2ca-s1a, d1, a1, di rame ricotto isolato con materiale isolante in gomma HEPR ad alto modulo di qualità G18, guaina termoplastica di qualità M16, rivestimento interno riempitivo di materiale non igroscopico, resistente al fuoco CEI 20-45, tensione nominale 0,6/1 kV

CAVI MEDIA TENSIONE

SIGLA	DESCRIZIONE
RG16H1(O)R12	Cavo unipolare o multipolare flessibile, conforme ai requisiti previsti dalla Normativa Europea Regolamento UE 305/2011 - Prodotti da Costruzione CPR, classe Eca, di rame ricotto isolato con materiale isolante in gomma HEPR ad alto modulo di qualità G16, guaina in PVC di qualità R12, schermo costituito a fili di rame rosso, rivestimento interno riempitivo di materiale non igroscopico, norme di riferimento CEI 20-13, tensione nominale da 1,8/3kV a 18/30kV
RG26H1(O)M16	Cavo unipolare o multipolare flessibile, conforme ai requisiti previsti dalla Normativa Europea Regolamento UE 305/2011 - Prodotti da Costruzione CPR, classe Cca-s1b, d1, a1, di rame ricotto isolato con materiale isolante in gomma HEPR ad alto modulo di qualità G26, guaina in PVC di qualità M16, schermo costituito a fili di rame rosso, rivestimento interno riempitivo di materiale non igroscopico, norme di riferimento CEI 20-13, tensione nominale 12/20kV e 18/30kV

Ente nazionale per l'aviazione civile
AREOPORTO CIVILE DI LAMEZIA TERME (CZ)

Progetto Esecutivo

QUADRO

TITOLO
LEGENDA SIMBOLI

FOGLIO 03 | SEGUE 04 | TOT. FOGLI 53

TABELLE DI POSA DEI CONDUTTORI SECONDO LA NORMA CEI-UNEL 35024/1

CAVI UNIPOLARI			18 - Cavi unipolari su isolatori		71 - Cavi unipolari senza guaina posati con elementi scanalati		17 - Cavi multipolari sospesi a od incorporati in fili o corde di supporto
	1 - Cavi unipolari senza guaina in tubi protettivi circolari posati entro muri termicamente isolati		21 - Cavi unipolari con guaina in cavità di strutture		72 - Cavi unipolari senza guaina posati in canali provvisti di elementi di separazione		21 - Cavi multipolari in cavità di strutture
	3 - Cavi unipolari senza guaina in tubi protettivi circolari posati su pareti		22 - Cavi unipolari senza guaina in tubi protettivi circolari posati in cavità di strutture		73 - Cavi unipolari senza guaina in tubi protettivi in stipiti di porte		22A - Cavi multipolari in tubi protettivi circolari posati in cavità di strutture
	3 - Cavi unipolari senza guaina in tubi protettivi circolari distanziati da pareti		22A - Cavi unipolari con guaina in tubi protettivi circolari posati in cavità di strutture		73 - Cavi unipolari con guaina posati in stipiti di porte		24A - Cavi multipolari in tubi protettivi non circolari annegati nella muratura
	4 - Cavi unipolari senza guaina in tubi protettivi non circolari posati su pareti		23 - Cavi unipolari senza guaina in tubi protettivi non circolari posati in cavità di strutture		74 - Cavi unipolari senza guaina in tubi protettivi in stipiti di finestre		25 - Cavi multipolari posati in controsoffitti
	5 - Cavi unipolari senza guaina in tubi protettivi annegati nella muratura		24 - Cavi unipolari senza guaina in tubi protettivi non circolari annegati nella muratura		74 - Cavi unipolari con guaina posati in stipiti di finestre		25 - Cavi multipolari posati in pavimenti sopraelevati
	11 - Cavi unipolari con guaina, con o senza armatura, posati su pareti		24A - Cavi unipolari con guaina in tubi protettivi non circolari annegati nella muratura	**CAVI MULTIPOLARI**			31 - Cavi multipolari in canali posati su parete con percorso orizzontale
	11 - Cavi unipolari con guaina, con o senza armatura, distanziati da pareti		25 - Cavi unipolari con guaina posati in controsoffitti		2 - cavi multipolari in tubi protettivi circolari posati entro muri termicamente isolati		32 - Cavi multipolari con guaina in canali posati su parete con percorso verticale
	12 - Cavi unipolari con guaina, con o senza armatura, su passerelle non perforate		25 - Cavi unipolari con guaina posati in pavimenti sopraelevati		3A - Cavi multipolari in tubi protettivi circolari posati su pareti		33A - Cavi multipolari posati in canali incassati nel pavimento
	13 - Cavi unipolari con guaina, con o senza armatura, su passerelle perforate		31 - Cavi unipolari senza guaina o unipolari con guaina in canali posati su parete con percorso orizzontale		3A - Cavi multipolari in tubi protettivi circolari distanziati da pareti		34A - Cavi multipolari in canali sospesi
	14 - Cavi unipolari con guaina, con o senza armatura, su mensole (cavi ravvicinati)		32 - Cavi unipolari senza guaina o unipolari con guaina in canali posati su parete con percorso verticale		4A - Cavi multipolari in tubi protettivi non circolari posati su pareti		43 - Cavi multipolari posati in cunicoli aperti o ventilati con percorso verticale o orizzontale
	14 - Cavi unipolari con guaina, con o senza armatura, su mensole (cavi distanziati su piano orizzontale)		33 - Cavi unipolari senza guaina posati in canali incassati nel pavimento		5A - cavi multipolari in tubi protettivi annegati nella muratura		51 - Cavi multipolari posati direttamente entro pareti termicamente isolate
	14 - Cavi unipolari con guaina, con o senza armatura, su mensole (cavi distanziati su piano verticale)		34 - Cavi unipolari senza guaina in canali sospesi		11 - Cavi multipolari, con o senza armatura, posati su pareti		52 - Cavi multipolari posati direttamente nella muratura senza protezione meccanica addizionale
	15 - Cavi unipolari con guaina, con o senza armatura, fissati da collari (cavi ravvicinati)		34A - Cavi unipolari con guaina in canali sospesi		11 - Cavi multipolari, con o senza armatura, distanziati da pareti		53 - Cavi multipolari posati nella muratura con protezione meccanica addizionale
	15 - Cavi unipolari con guaina, con o senza armatura, fissati da collari (cavi distanziati su piano orizzontale)		41 - Cavi unipolari senza guaina in tubi protettivi circolari posati entro cunicoli chiusi, con percorso orizzontale o verticale		11A - Cavi multipolari, con o senza armatura, fissati su soffitti		73 - Cavi multipolari in stipiti di porte
	15 - Cavi unipolari con guaina, con o senza armatura, fissati da collari (cavi distanziati su piano verticale)		42 - Cavi unipolari senza guaina in tubi protettivi circolari posati entro cunicoli ventilati incassati nel pavimento		12 - Cavi multipolari, con o senza armatura, su passerelle non perforate		74 - Cavi multipolari posati in stipiti di finestre
	16 - Cavi unipolari con guaina, con o senza armatura, su passerelle a traversini (cavi ravvicinati)		43 - Cavi unipolari con guaina posati in cunicoli aperti o ventilati con percorso verticale o orizzontale		13 - Cavi multipolari, con o senza armatura, su passerelle perforate	**TABELLE DI POSA DEI CONDUTTORI SECONDO LA NORMA CEI-UNEL 35026**	
	16 - Cavi unipolari con guaina, con o senza armatura, su passerelle a traversini (cavi distanziati su piano orizzontale)		51 - Cavi unipolari con guaina posati direttamente entro pareti termicamente isolate		14 - Cavi multipolari, con o senza armatura, su mensole		Cavi unipolari con guaina in tubi protettivi interrati (un cavo per tubo)
	16 - Cavi unipolari con guaina, con o senza armatura, su passerelle a traversini (cavi distanziati su piano verticale)		52 - Cavi unipolari con guaina posati direttamente nella muratura senza protezione meccanica addizionale		15 - Cavi multipolari, con o senza armatura, fissati da collari		61 - Cavi unipolari con guaina in tubi protettivi interrati
	17 - Cavi unipolari con guaina sospesi a, od incorporati, in fili o corde di supporto		53 - Cavi unipolari con guaina posati nella muratura con protezione meccanica addizionale		16 - Cavi multipolari, con o senza armatura, su passerelle a traversini		61 - Cavi multipolari in tubi protettivi interrati

Ente nazionale per l'aviazione civile
AREOPORTO CIVILE DI LAMEZIA TERME (CZ)

Progetto Esecutivo

QUADRO

TITOLO
TABELLE DI POSA DEI CONDUTTORI

FOGLIO 04 | SEGUE 05 | TOT. FOGLI 53

QUADRO ELETTRICO DI ZONA CONTROLLI SICUREZZA (QE.CS)

CARATTERISTICHE

Materiale		**Lamiera**
Verniciatura esterna		**RAL9003**
Classe d'isolamento		**I**
Sistema di distribuzione		**TN-S**
Tensione nominale		**400** V
Frequenza nominale		**50/60** Hz
Corrente nominale		A
Corrente di corto-circuito presunta		**<10** kA
Corrente di corto-circuito di dimensionamento		**10** kA
Tensione circuiti ausiliari		**230ac/24cc** V
Portata Sbarre		A
Grado di protezione	*Interno*	**IP20**
	Esterno	**IP43**
Dimensioni	*Altezza*	**1980** mm
	Larghezza	**1800** mm
	Profondità	**260** mm
Capacità moduli EN 50022		
Forma di segregazione		**1**
Installazione		**A pavimento**
Accessori		

ALIMENTAZIONE

Rete normale	**No**
Rete privilegiata	**Da quadro elettrico generale terminal - sezione C - QGBT-C**
Rete continuità assoluta	**Da quadro elettrico continuità assoluta - QCA**
Rete sicurezza	**Da quadro elettrico servizi di sicurezza - QSIC**

NOTA BENE :

- *IL DATA LOGGER INTERNO AL QUADRO ACQUISISCE I SEGNALI CUMULATIVI DI STATO/SGANCIATO DEGLI INTERRUTTORI A MEZZO SEGNALI DIGITALI*
- *IL DATA LOGGER INTERNO AL QUADRO E' COLLEGATO CON CAVO DI RETE AL QUADRO TELECONTROLLO QTLC.3 LOCALE TECNICO ZONA CONTROLLI*
- *NEL QUADRO SONO CABLATE LE CENTRALINE PER IL CONTROLLO VIA BUS DEGLI APPARECCHI AUTONOMI DI EMERGENZA E SEGNALAZIONE US, COLLEGATE CON CAVO DI RETE AL QUADRO TELECONTROLLO QTLC.3 LOCALE TECNICO ZONA CONTROLLI*

VISTA FRONTE QUADRO

Ente nazionale per l'aviazione civile **AREOPORTO CIVILE DI LAMEZIA TERME (CZ)**	**Progetto Esecutivo**	QUADRO QUADRO ELETTRICO DI ZONA CONTROLLI SICUREZZA (QE.CS) TITOLO VISTA FRONTE QUADRO	FOGLIO 06 / SEGUE 07 TOT. FOGLI 53

SEZIONE PRIVILEGIATA

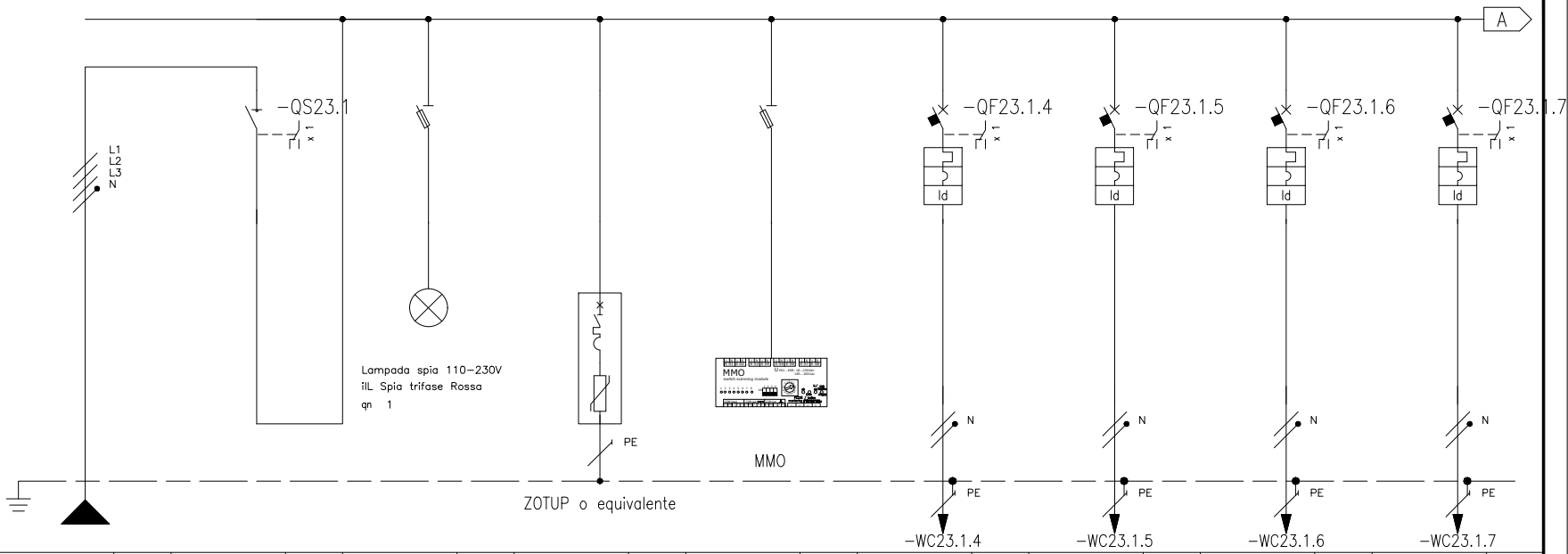

* Selettività

** Filiazione (valore in kA)

NUMERAZIONE MORSETTI															-WC23.1.4		-WC23.1.5		-WC23.1.6		-WC23.1.7			
NUMERAZIONE CIRCUITO	DISTRIBUZIONE			L1L2L3NPE	1	L1L2L3N	2	L1L2L3NPE	3	L1L2L3NPE	4	L1L2L3NPE	5	L1NPE	6	L3NPE	7	L1NPE	8	L3NPE				
DESCRIZIONE CIRCUITO			Linea da QGBT-C		Generale sez. privilegiata		Spie rete Sezione privilegiata		SPD classe II Sezione privilegiata		Relè di minima tensione per accensioni luci sicurezza		-QCS.L1 Luce emergenza coda controlli		-QCS.L2 Luce emergenza area controlli linea 1		-QCS.L3 Luce emergenza area controlli linea 2		-QCS.L4 Luce emergenza area controlli linea 3					
TIPO APPARECCHIO					INS160	STI	3P+N Fus NFC (10,3x38)			STI	3P+N Fus NFC (10,3x38)		iC40 N		iC40 N		iC40 N		iC40 N					
INTERRUTTORE	Icu [kA] / Icn [A]												10		10		10		10					
Icu - CEI EN 60947-2	N POLI	In [A]			4	160							1P+N	25	1P+N	25	1P+N	25	1P+N	25				
Icn - CEI EN 60898	CURVA/SGANCIATORE												C		C		C		C					
	Ir [A]	tr [s]											25		25		25		25					
	Isd [A]	tsd [s]											250		250		250		250					
	Ii [A]																							
	Ig [A]	tg [s]																						
DIFFERENZIALE	TIPO	CLASSE											Vigi	A	Vigi	A	Vigi	A	Vigi	A				
	Idn [A]	tdn [ms]											0,3	Istantaneo	0,3	Istantaneo	0,3	Istantaneo	0,3	Istantaneo				
CONTATTORE	TIPO	CLASSE																						
TELERUTTORE	BOBINA [V]	N. POLI	In [A]																					
TERMICO	TIPO	Irth [A]																						
FUSIBILE	N. POLI	In [A]																						
ALTRE APP.	TIPO	MODELLO																						
CONDUTTURA	TIPO ISOLAMENTO	POSA	EPR	61									EPR	13	EPR	13	EPR	13	EPR	13				
	SEZIONE FASE-N-PE/PEN [mmq]		1x95	1x50	1x50								1x6	1x6	1x6	1x6	1x6	1x6	1x6	1x6	1x6	1x6	1x6	1x6
	Ib [A]	Iz [A]	95,7	155,6									4,8	46	4,8	46	4,8	46	4,8	46				
	Un [V]	P [kW]	400	55,98									230	1	230	1	230	1	230	1				
FONDO LINEA	Icc min [kA]	Icc max [kA]	0,92	5									0,15	0,3	0,18	0,4	0,18	0,4	0,18	0,4				
	LUNGHEZZA [m]	dV TOTALE [%]	180	3,5									100	4,9	80	4,7	80	4,7	80	4,7				
NOTE			FG18M16-0,6/1kV B2ca-s1a,d1,a1										FG18OM16-0,6/1 kV B2ca-s1a,d1,a1		FG18OM16-0,6/1 kV B2ca-s1a,d1,a1		FG18OM16-0,6/1 kV B2ca-s1a,d1,a1		FG18OM16-0,6/1 kV B2ca-s1a,d1,a1					

Ente nazionale per l'aviazione civile
AREOPORTO CIVILE DI LAMEZIA TERME (CZ)

Progetto Esecutivo

QUADRO
QUADRO ELETTRICO DI ZONA CONTROLLI SICUREZZA (QE.CS)

TITOLO
SCHEMA UNIFILARE DI POTENZA

FOGLIO 07 | SEGUE 08 | TOT. FOGLI 53

SEZIONE PRIVILEGIATA

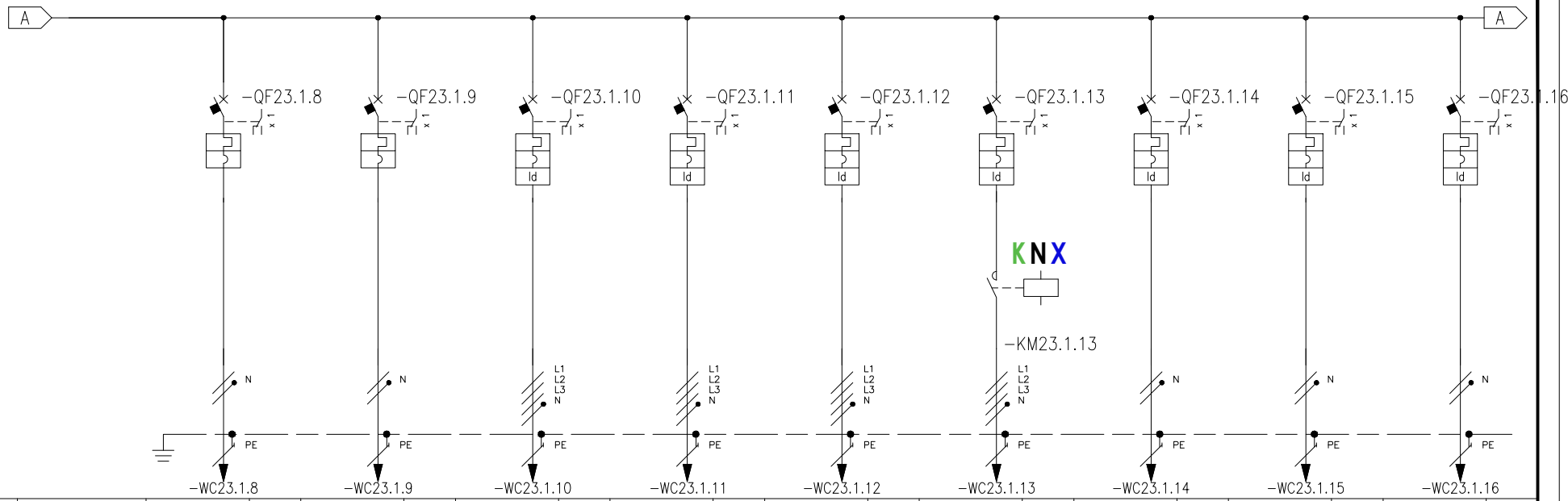

* Selettività

** Filiazione (valore in kA)

NUMERAZIONE MORSETTI			-WC23.1.8			-WC23.1.9			-WC23.1.10			-WC23.1.11			-WC23.1.12			-WC23.1.13			-WC23.1.14			-WC23.1.15			-WC23.1.16		
NUMERAZIONE CIRCUITO		DISTRIBUZIONE	9		L2NPE	10		L2NPE	11		L1L2L3NPE	12		L1L2L3NPE	13		L1L2L3NPE	14		L1L2L3NPE	15		L2NPE	16		L2NPE	17		L1NPE
DESCRIZIONE CIRCUITO			-QCS.L5 App. autonomi SA sicurezza coda			-QCS.L6 App. autonomi SA sicurezza controlli			-QCS.F1 Prese fm coda controlli			-QCS.F2 Prese fm area controlli			-QCS.F3 Prese fm area vestizione			-QCS.F4 Segn. operativa area controlli			-QCS.F5 Macchinario radiogena 1			-QCS.F6 Macchinario radiogena 2			-QCS.F7 Macchinario radiogena 3		
TIPO APPARECCHIO			iC40 N			iC40 N			iC40 N			iC40 N			iC40 N			iC40 N			iC40 N			iC40 N			iC40 N		
INTERRUTTORE	Icu [kA] / Icn [A]		10			10			10			10			10			10			10			10			10		
Icu - CEI EN 60947-2	N° POLI	In [A]	1P+N	6		1P+N	6		3P+N	32		3P+N	32		3P+N	16		3P+N	16		1P+N	20		1P+N	20		1P+N	20	
Icn - CEI EN 60898	CURVA/SGANCIATORE		C			C			C			C			C			C			C			C			C		
	Ir [A]	tr [s]	6			6			32			32			16			16			20			20			20		
	Isd [A]	tsd [s]	60			60			320			320			160			160			200			200			200		
	Ii [A]																												
	Ig [A]	tg [s]																											
DIFFERENZIALE	TIPO	CLASSE							Vigi	A SI		Vigi	A SI		Vigi	A		Vigi	A		Vigi	A		Vigi	A		Vigi	A	
	Idn [A]	tdn [ms]							0,3	Selettivo		0,3	Selettivo		0,03	Istantaneo		0,3	Istantaneo		0,3	Istantaneo		0,3	Istantaneo		0,3	Istantaneo	
CONTATTORE	TIPO	CLASSE																iCT Na											
TELERUTTORE	BOBINA [V]	N. POLI																230ca	4P	25									
		In [A]																											
TERMICO	TIPO	Irth [A]																											
FUSIBILE	N. POLI	In [A]																											
ALTRE APP.	TIPO	MODELLO																											
CONDUTTURA	TIPO ISOLAMENTO	POSA	EPR	13		EPR	13		EPR	13		EPR	13		EPR	13		EPR	13		EPR	61		EPR	61		EPR	61	
	SEZIONE FASE-N-PE/PEN [mmq]		1x1,5	1x1,5	1x1,5	1x1,5	1x1,5	1x1,5	1x6	1x6	1x6	1x6	1x6	1x6	1x4	1x4	1x4	1x4	1x4	1x4	1x6	1x6	1x6	1x6	1x6	1x6	1x6	1x6	1x6
	Ib [A]	Iz [A]	0,5	19		0,5	19		10,2	39,4		10,2	39,4		5,1	30,7		5,1	30,7		10,2	29,6		10,2	29,6		10,2	29,6	
FONDO LINEA	Un [V]	P [kW]	230	0,1		230	0,1		400	6		400	6		400	3		400	3		230	2		230	2		230	2	
	Icc min [kA]	Icc max [kA]	0,04	0,1		0,05	0,1		0,15	0,7		0,18	0,9		0,19	0,9		0,1	0,5		0,3	0,7		0,28	0,6		0,26	0,6	
	LUNGHEZZA [m]	dV TOTALE [%]	100	4,1		80	4		100	4,9		80	4,7		50	4		100	4,6		40	4,7		45	4,8		50	4,9	
NOTE			FG18OM16-0,6/1 kV B2ca-s1a,d1,a1			FG18OM16-0,6/1 kV B2ca-s1a,d1,a1			FG18OM16-0,6/1 kV B2ca-s1a,d1,a1			FG18OM16-0,6/1 kV B2ca-s1a,d1,a1			FG18OM16-0,6/1 kV B2ca-s1a,d1,a1			FG18OM16-0,6/1 kV B2ca-s1a,d1,a1			FG18OM16-0,6/1 kV B2ca-s1a,d1,a1			FG18OM16-0,6/1 kV B2ca-s1a,d1,a1			FG18OM16-0,6/1 kV B2ca-s1a,d1,a1			FG18OM16-0,6/1 kV B2ca-s1a,d1,a1		

Ente nazionale per l'aviazione civile
AREOPORTO CIVILE DI LAMEZIA TERME (CZ)

Progetto Esecutivo

QUADRO: QUADRO ELETTRICO DI ZONA CONTROLLI SICUREZZA (QE.CS)

TITOLO: SCHEMA UNIFILARE DI POTENZA

FOGLIO 08 | SEGUE 09 | TOT. FOGLI 53

SEZIONE PRIVILEGIATA

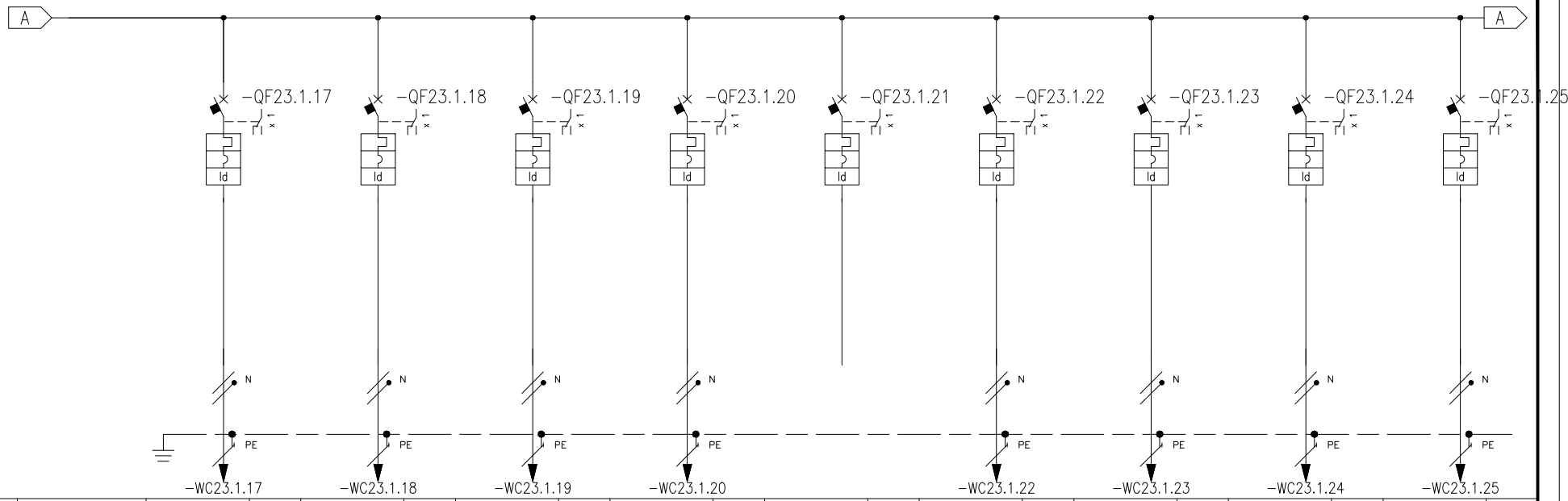

* Selettività

** Filiazione (valore in kA)

NUMERAZIONE MORSETTI			-WC23.1.17		-WC23.1.18		-WC23.1.19		-WC23.1.20				-WC23.1.22		-WC23.1.23		-WC23.1.24		-WC23.1.25					
NUMERAZIONE CIRCUITO	DISTRIBUZIONE		18	L3NPE	19	L2NPE	20	L1NPE	21	L3NPE	22	L2NPE	23	L3NPE	24	L1NPE	25	L2NPE	26	L3NPE				
DESCRIZIONE CIRCUITO			-QCS.F8 Macchinario radiogena 4		-QCS.F9 Macchinario radiogena 5		-QCS.F10 Macchinario radiogena 6		-QCS.F11 Macchinario radiogena 7		-QCS.F12 Macchinario radiogena 8 (*)		-QCS.F13 Macchinario nastro oggetti 1		-QCS.F14 Macchinario nastro oggetti 2		-QCS.F15 Macchinario nastro oggetti 3		-QCS.F16 Macchinario nastro oggetti 4					
TIPO APPARECCHIO			iC40 N		iC40 N		iC40 N		iC40 N		iC40 N		iC40 N		iC40 N		iC40 N		iC40 N					
INTERRUTTORE	Icu [kA] / Icn [A]		10		10		10		10		10		10		10		10		10					
Icu - CEI EN 60947-2	N POLI	In [A]	1P+N	20	1P+N	20	1P+N	20	1P+N	20	1P+N	20	1P+N	25	1P+N	25	1P+N	25	1P+N	25				
Icn - CEI EN 60898	CURVA/SGANCIATORE		C		C		C		C		C		C		C		C		C					
	Ir [A]	tr [s]	20		20		20		20		20		25		25		25		25					
	Isd [A]	tsd [s]	200		200		200		200		200		250		250		250		250					
	Ii [A]																							
	Ig [A]	tg [s]																						
DIFFERENZIALE	TIPO	CLASSE	Vigi	A	Vigi	A	Vigi	A	Vigi	A	Vigi	A	Vigi	A	Vigi	A	Vigi	A	Vigi	A				
	Idn [A]	tdn [ms]	0,3	Istantaneo	0,3	Istantaneo	0,3	Istantaneo	0,3	Istantaneo	0,3	Istantaneo	0,3	Istantaneo	0,3	Istantaneo	0,3	Istantaneo	0,3	Istantaneo				
CONTATTORE	TIPO	CLASSE																						
TELERUTTORE	BOBINA [V]	N. POLI	In [A]																					
TERMICO	TIPO	Irth [A]																						
FUSIBILE	N. POLI	In [A]																						
ALTRE APP.	TIPO	MODELLO																						
CONDUTTURA	TIPO ISOLAMENTO	POSA	EPR	61	EPR	61	EPR	61	EPR	61			EPR	61	EPR	61	EPR	61	EPR	61				
	SEZIONE FASE-N-PE/PEN [mmq]		1x10	1x10	1x10	1x10	1x10	1x10	1x10	1x10	1x10	1x10	1x10	1x10	1x10	1x10	1x10	1x10	1x10	1x10	1x10	1x10	1x10	1x10
	Ib [A]	Iz [A]	10,2	39,8	10,2	39,8	10,2	39,8	10,2	39,8			15,3	39,8	15,3	39,8	15,3	39,8	15,3	39,8				
	Un [V]	P [kW]	230	2	230	2	230	2	230	2		2	230	3	230	3	230	3	230	3				
FONDO LINEA	Icc min [kA]	Icc max [kA]	0,34	0,8	0,32	0,7	0,3	0,7	0,29	0,7			0,41	0,9	0,38	0,9	0,36	0,8	0,34	0,8				
	LUNGHEZZA [m]	dV TOTALE [%]	55	4,5	60	4,5	65	4,6	70	4,7			40	4,5	45	4,7	50	4,8	55	4,9				
NOTE			FG18OM16-0,6/1 kV B2ca-s1a,d1,a1		FG18OM16-0,6/1 kV B2ca-s1a,d1,a1		FG18OM16-0,6/1 kV B2ca-s1a,d1,a1		FG18OM16-0,6/1 kV B2ca-s1a,d1,a1				FG18OM16-0,6/1 kV B2ca-s1a,d1,a1		FG18OM16-0,6/1 kV B2ca-s1a,d1,a1		FG18OM16-0,6/1 kV B2ca-s1a,d1,a1		FG18OM16-0,6/1 kV B2ca-s1a,d1,a1					

Ente nazionale per l'aviazione civile
AREOPORTO CIVILE DI LAMEZIA TERME (CZ)

Progetto Esecutivo

QUADRO
QUADRO ELETTRICO DI ZONA CONTROLLI SICUREZZA (QE.CS)

TITOLO
SCHEMA UNIFILARE DI POTENZA

FOGLIO 09 | SEGUE 10 | TOT. FOGLI 53

SEZIONE PRIVILEGIATA

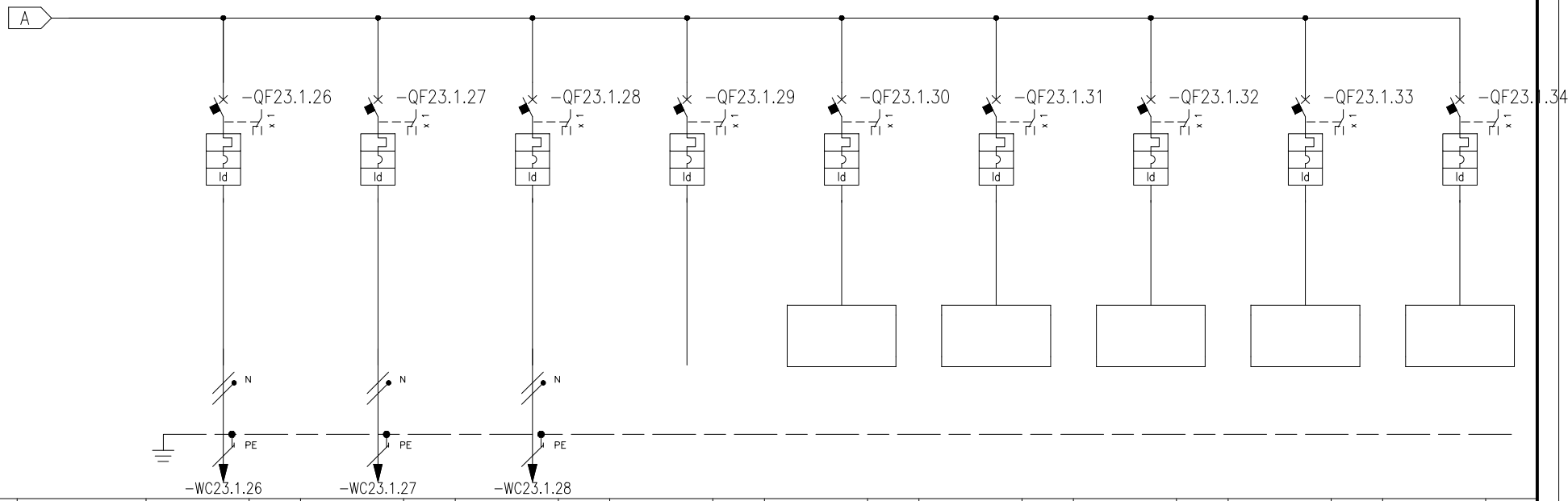

* Selettività
** Filiazione (valore in kA)

NUMERAZIONE MORSETTI			-WC23.1.26		-WC23.1.27		-WC23.1.28																	
NUMERAZIONE CIRCUITO		DISTRIBUZIONE	27	L1NPE	28	L2NPE	29	L3NPE	30	L1NPE	31	L2NPE	32	L2NPE	33	L1L2L3NPE	34	L2NPE	35	L2NPE
DESCRIZIONE CIRCUITO			-QCS.F17 Macchinario nastro oggetti 5		-QCS.F18 Macchinario nastro oggetti 6		-QCS.F19 Macchinario nastro 7		-QCS.F20 Macchinario nastro 8 (*)		Riserva luce		Riserva fm		Riserva fm		Riserva		Riserva	
TIPO APPARECCHIO			iC40 N		iC40 N		iC40 N		iC40 N		iC40 N		iC40 N		iC40 N		iC40 N		iC40 N	
INTERRUTTORE	Icu [kA] / Icn [A]		10		10		10		10		10		10		10		10		10	
Icu - CEI EN 60947-2	N° POLI	In [A]	1P+N	25	1P+N	25	1P+N	25	1P+N	25	1P+N	20	1P+N	16	3P+N	16	1P+N	25	1P+N	25
Icn - CEI EN 60898	CURVA/SGANCIATORE		C		C		C		C		C		C		C		C		C	
	Ir [A]	tr [s]	25		25		25		25		20		16		16		25		25	
	Isd [A]	tsd [s]	250		250		250		250		200		160		160		250		250	
	Ii [A]																			
	Ig [A]	tg [s]																		
DIFFERENZIALE	TIPO	CLASSE	Vigi	A	Vigi	A	Vigi	A	Vigi	A	Vigi	A	Vigi	A	Vigi	A	Vigi	A	Vigi	A
	Idn [A]	tdn [ms]	0,3	Istantaneo	0,3	Istantaneo	0,3	Istantaneo	0,3	Istantaneo	0,3	Istantaneo	0,03	Istantaneo	0,03	Istantaneo	0,3	Istantaneo	0,3	Istantaneo
CONTATTORE	TIPO	CLASSE																		
TELERUTTORE	BOBINA [V]	N. POLI / In [A]																		
TERMICO	TIPO	Irth [A]																		
FUSIBILE	N. POLI	In [A]																		
ALTRE APP.	TIPO	MODELLO																		
CONDUTTURA	TIPO ISOLAMENTO	POSA	EPR	61	EPR	61	EPR	61												
	SEZIONE FASE-N-PE/PEN [mmq]		1x10 1x10 1x10		1x10 1x10 1x10		1x10 1x10 1x10													
	Ib [A]	Iz [A]	15,3	39,8	15,3	39,8	15,3	39,8												
	Un [V]	P [kW]	230	3	230	3	230	3		3										
FONDO LINEA	Icc min [kA]	Icc max [kA]	0,32	0,7	0,3	0,7	0,29	0,7												
	LUNGHEZZA [m]	dV TOTALE [%]	60	5,1	65	5,2	70	5,3												
NOTE			FG18OM16-0,6/1 kV B2ca-s1a,d1,a1		FG18OM16-0,6/1 kV B2ca-s1a,d1,a1		FG18OM16-0,6/1 kV B2ca-s1a,d1,a1													

Ente nazionale per l'aviazione civile
AREOPORTO CIVILE DI LAMEZIA TERME (CZ)

Progetto Esecutivo

QUADRO
QUADRO ELETTRICO DI ZONA CONTROLLI SICUREZZA (QE.CS)

TITOLO
SCHEMA UNIFILARE DI POTENZA

FOGLIO 10 | SEGUE 11 | TOT. FOGLI 53

SEZIONE CONTINUITA' ASSOLUTA

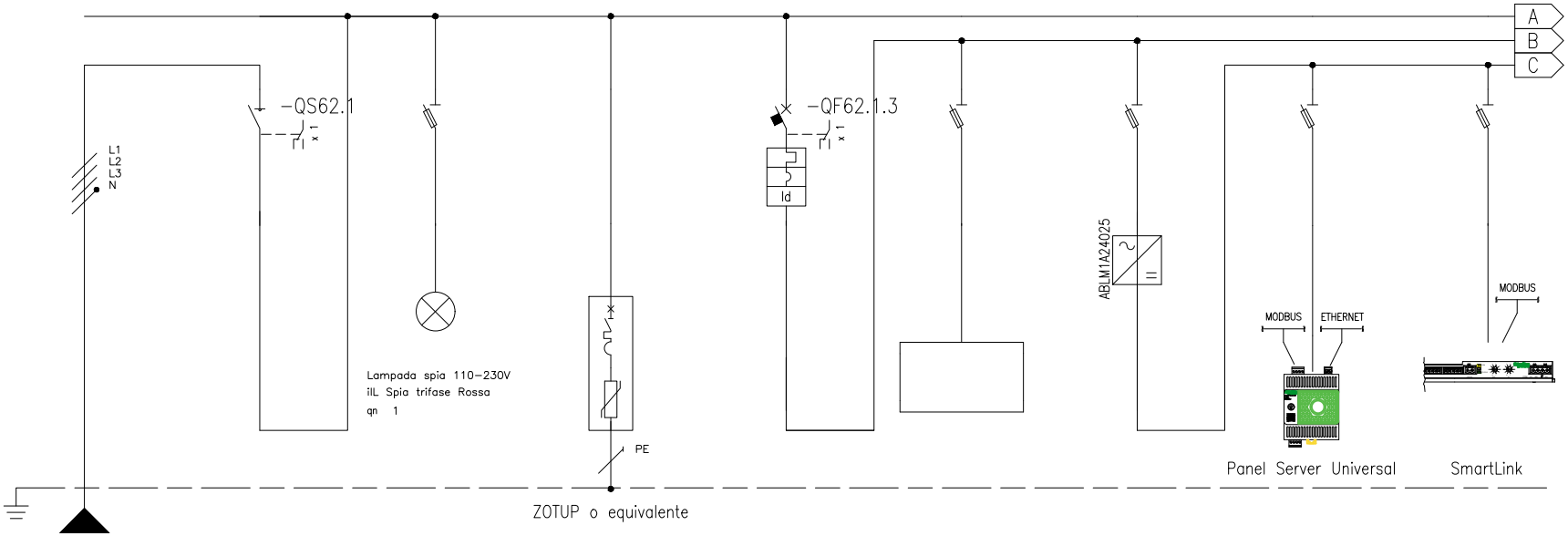

* Selettività
** Filiazione (valore in kA)

NUMERAZIONE MORSETTI

NUMERAZIONE CIRCUITO		DISTRIBUZIONE		L1L2L3NPE	1	L1L2L3N	2	L1L2L3NPE	3	L1L2L3NPE	4	L2NPE	5	L2NPE	6	L2NPE	7	L2NPE	8	L2NPE
DESCRIZIONE CIRCUITO			Linea da QCA		Generale sez. continuità		Spie rete Sezione continuità		SPD classe II Sezione continuità		Ausiliari 230Vac		Aux 230Vac		Ausiliari 24Vcc		Telecontrollo quadro		Smartlink	
TIPO APPARECCHIO					INS63	STI	3P+N Fus NFC (10,3x38)				iC40 a	STI 2P Fus NFC (10,3x38)			2P Fus NFC (10,3x38)		DF10 2P (690Vac/dc)		DF10 2P (690Vac/dc)	
INTERRUTTORE	Icu [kA] / Icn [A]										6									
Icu - CEI EN 60947-2	N POLI	In [A]			4	63					1P+N	10								
Icn - CEI EN 60898	CURVA/SGANCIATORE										C									
	Ir [A]	tr [s]									10									
	Isd [A]	tsd [s]									100									
	Ii [A]																			
	Ig [A]	tg [s]																		
DIFFERENZIALE	TIPO	CLASSE									Vigi	A								
	Idn [A]	tdn [ms]									0,03	Istantaneo								
CONTATTORE	TIPO	CLASSE																		
TELERUTTORE	BOBINA [V]	N. POLI	In [A]																	
TERMICO	TIPO	Irth [A]																		
FUSIBILE	N. POLI	In [A]																		
ALTRE APP.	TIPO	MODELLO																		
CONDUTTURA	TIPO ISOLAMENTO	POSA	EPR	61																
	SEZIONE FASE-N-PE/PEN [mmq]		1x25	1x16 1x16																
	Ib [A]	Iz [A]	17,1	70,1																
	Un [V]	P [kW]	400	10																
FONDO LINEA	Icc min [kA]	Icc max [kA]	0,3	1,8																
	LUNGHEZZA [m]	dV TOTALE [%]	180	3,1																
NOTE			FG18OM16-0,6/1 kV B2ca-s1a,d1,a1																	

Ente nazionale per l'aviazione civile
AREOPORTO CIVILE DI LAMEZIA TERME (CZ)

Progetto Esecutivo

QUADRO
QUADRO ELETTRICO DI ZONA CONTROLLI SICUREZZA (QE.CS)

TITOLO
SCHEMA UNIFILARE DI POTENZA

FOGLIO 11 | SEGUE 12 | TOT. FOGLI 53

SEZIONE CONTINUITA' ASSOLUTA

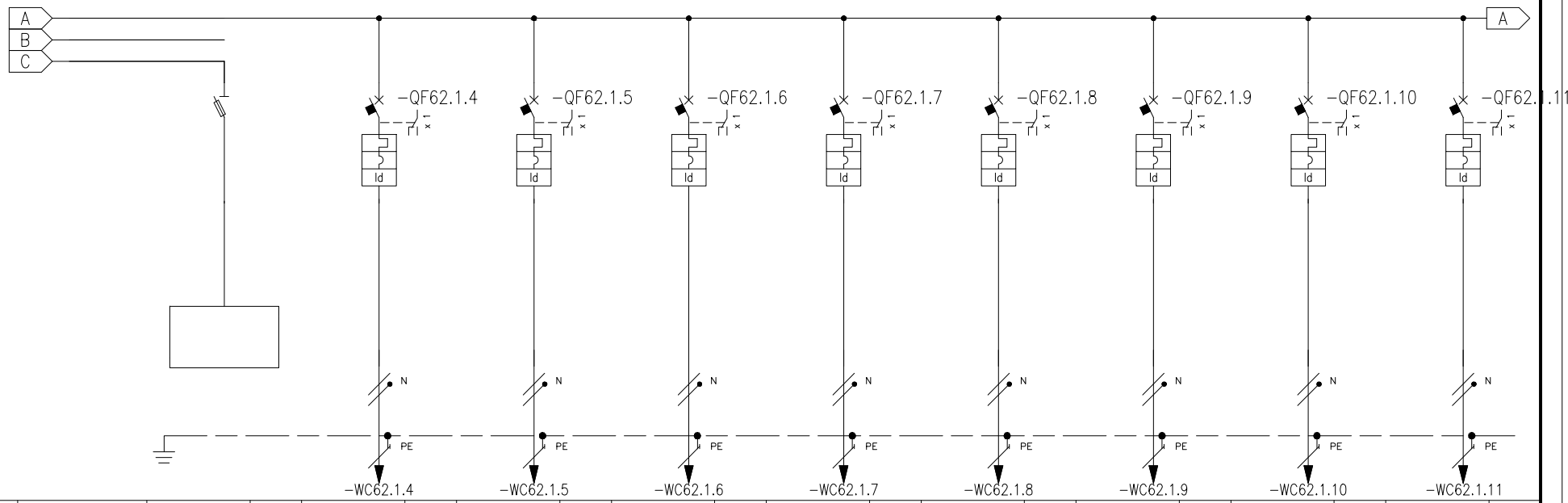

* Selettività

** Filiazione (valore in kA)

NUMERAZIONE MORSETTI							-WC62.1.4				-WC62.1.5				-WC62.1.6				-WC62.1.7				-WC62.1.8				-WC62.1.9				-WC62.1.10				-WC62.1.11			
NUMERAZIONE CIRCUITO		DISTRIBUZIONE	9	L2NPE			10		L3NPE		11		L3NPE		12		L1NPE		13		L2NPE		14		L3NPE		15		L1NPE		16		L2NPE		17		L1NPE	
DESCRIZIONE CIRCUITO			Ausiliari 24Vcc				-QCS.C1 Varco/tornello accesso 1				-QCS.C2 Varco/tornello accesso 2				-QCS.C3 Varco/tornello accesso 3				-QCS.C4 Varco/tornello accesso 4				-QCS.C5 Varchi e-gate accodamento				-QCS.C6 Varchi e-gate accesso VIP				-QCS.C7 Monitor varco accesso 1				-QCS.C8 Monitor varco accesso 2			
TIPO APPARECCHIO			DF10 2P (690Vac/dc)				iC40 a				iC40 a				iC40 a				iC40 a				iC40 a				iC40 a				iC40 a				iC40 a			
INTERRUTTORE	Icu [kA] / Icn [A]						6				6				6				6				6				6				6				6			
Icu - CEI EN 60947-2	N° POLI	In [A]					1P+N	16			1P+N	16			1P+N	16			1P+N	16			1P+N	20			1P+N	16			1P+N	16			1P+N	16		
Icn - CEI EN 60898	CURVA/SGANCIATORE						C				C				C				C				C				C				C				C			
	Ir [A]	tr [s]					16				16				16				16				20				16				16				16			
	Isd [A]	tsd [s]					160				160				160				160				200				160				160				160			
	Ii [A]																																					
	Ig [A]	tg [s]																																				
DIFFERENZIALE	TIPO	CLASSE					Vigi	A			Vigi	A			Vigi	A			Vigi	A			Vigi	A			Vigi	A			Vigi	A			Vigi	A		
	Idn [A]	tdn [ms]					0,3	Istantaneo			0,3	Istantaneo			0,3	Istantaneo			0,3	Istantaneo			0,3	Istantaneo			0,3	Istantaneo			0,03	Istantaneo			0,03	Istantaneo		
CONTATTORE	TIPO	CLASSE																																				
TELERUTTORE	BOBINA [V]	N. POLI	In [A]																																			
TERMICO	TIPO	Irth [A]																																				
FUSIBILE	N. POLI	In [A]																																				
ALTRE APP.	TIPO	MODELLO																																				
CONDUTTURA	TIPO ISOLAMENTO	POSA					EPR	61			EPR	61			EPR	61			EPR	61			EPR	61			EPR	61			EPR	13			EPR	13		
	SEZIONE FASE-N-PE/PEN [mmq]						1x4	1x4	1x4		1x4	1x4	1x4		1x4	1x4	1x4		1x4	1x4	1x4		1x6	1x6	1x6		1x4	1x4	1x4		1x4	1x4	1x4		1x4	1x4	1x4	
	Ib [A]	Iz [A]					4,8	23,5			4,8	23,5			4,8	23,5			4,8	23,5			4,8	29,6			2,4	23,5			2,4	35,8			2,4	35,8		
	Un [V]	P [kW]					230	1			230	1			230	1			230	1			230	1			230	0,5			230	0,5			230	0,5		
FONDO LINEA	Icc min [kA]	Icc max [kA]					0,15	0,3			0,13	0,3			0,12	0,3			0,11	0,3			0,13	0,3			0,1	0,2			0,14	0,3			0,12	0,3		
	LUNGHEZZA [m]	dV TOTALE [%]					40	4			50	4,2			60	4,4			70	4,6			80	4,3			80	4			45	3,6			55	3,7		
NOTE							FG18OM16-0,6/1 kV B2ca-s1a,d1,a1				FG18OM16-0,6/1 kV B2ca-s1a,d1,a1				FG18OM16-0,6/1 kV B2ca-s1a,d1,a1				FG18OM16-0,6/1 kV B2ca-s1a,d1,a1				FG18OM16-0,6/1 kV B2ca-s1a,d1,a1				FG18OM16-0,6/1 kV B2ca-s1a,d1,a1				FG18OM16-0,6/1 kV B2ca-s1a,d1,a1				FG18OM16-0,6/1 kV B2ca-s1a,d1,a1			

Ente nazionale per l'aviazione civile **AREOPORTO CIVILE DI LAMEZIA TERME (CZ)**	**Progetto Esecutivo**	QUADRO QUADRO ELETTRICO DI ZONA CONTROLLI SICUREZZA (QE.CS) TITOLO SCHEMA UNIFILARE DI POTENZA	FOGLIO 12	SEGUE 13 TOT. FOGLI 53

SEZIONE CONTINUITA' ASSOLUTA

* Selettività

** Filiazione (valore in kA)

NUMERAZIONE MORSETTI			-WC62.1.12		-WC62.1.13		-WC62.1.14		-WC62.1.15		-WC62.1.16													
NUMERAZIONE CIRCUITO		DISTRIBUZIONE	18	L2NPE	19	L3NPE	20	L1NPE	21	L2NPE	22	L1NPE	23	L2NPE	24	L2NPE	25	L2NPE	26	L2NPE
DESCRIZIONE CIRCUITO			-QCS.C9 Monitor varco accesso 3		-QCS.C10 Monitor varco accesso 4		-QCS.C11 Monitor varco accodamento		-QCS.C12 Prese fm speciali coda controlli		-QCS.C13 Prese fm speciali area controlli		Alimentazione impianto KNX		Riserva		Riserva		Riserva	
TIPO APPARECCHIO			iC40 a		iC40 a		iC40 a		iC40 a		iC40 a		iC40 a		iC40 a		iC40 a		iC40 a	
INTERRUTTORE	Icu [kA] / Icn [A]		6		6		6		6		6		6		6		6		6	
Icu - CEI EN 60947-2	N° POLI	In [A]	1P+N	16	1P+N	16	1P+N	16	1P+N	16	1P+N	16	1P+N	10	1P+N	16	1P+N	16	1P+N	16
Icn - CEI EN 60898	CURVA/SGANCIATORE		C		C		C		C		C		C		C		C		C	
	Ir [A]	tr [s]	16		16		16		16		16		10		16		16		16	
	Isd [A]	tsd [s]	160		160		160		160		160		100		160		160		160	
	Ii [A]																			
	Ig [A]	tg [s]																		
DIFFERENZIALE	TIPO	CLASSE	Vigi	A	Vigi	A	Vigi	A	Vigi	A	Vigi	A	Vigi	A	Vigi	A	Vigi	A	Vigi	A
	Idn [A]	tdn [ms]	0,03	Istantaneo	0,03	Istantaneo	0,03	Istantaneo	0,03	Istantaneo	0,03	Istantaneo	0,03	Istantaneo	0,03	Istantaneo	0,03	Istantaneo	0,3	Istantaneo
CONTATTORE	TIPO	CLASSE																		
TELERUTTORE	BOBINA [V]	N. POLI / In [A]																		
TERMICO	TIPO	Irth [A]																		
FUSIBILE	N. POLI	In [A]																		
ALTRE APP.	TIPO	MODELLO																		
CONDUTTURA	TIPO ISOLAMENTO	POSA	EPR	13	EPR	13	EPR	13	EPR	13	EPR	13								
	SEZIONE FASE-N-PE/PEN [mmq]		1x4 1x4 1x4		1x4 1x4 1x4		1x4 1x4 1x4		1x6 1x6 1x6		1x6 1x6 1x6									
	Ib [A]	Iz [A]	2,4	35,8	2,4	35,8	2,4	35,8	5,1	46	5,1	46								
	Un [V]	P [kW]	230	0,5	230	0,5	230	0,5	230	1	230	1								
FONDO LINEA	Icc min [kA]	Icc max [kA]	0,11	0,3	0,1	0,2	0,1	0,2	0,11	0,3	0,13	0,3								
	LUNGHEZZA [m]	dV TOTALE [%]	65	3,8	75	3,9	80	4	100	4,6	80	4,3								
NOTE			FG18OM16-0,6/1 kV B2ca-s1a,d1,a1		FG18OM16-0,6/1 kV B2ca-s1a,d1,a1		FG18OM16-0,6/1 kV B2ca-s1a,d1,a1		FG18OM16-0,6/1 kV B2ca-s1a,d1,a1		FG18OM16-0,6/1 kV B2ca-s1a,d1,a1									

Ente nazionale per l'aviazione civile
AREOPORTO CIVILE DI LAMEZIA TERME (CZ)

Progetto Esecutivo

QUADRO: QUADRO ELETTRICO DI ZONA CONTROLLI SICUREZZA (QE.CS)

TITOLO: SCHEMA UNIFILARE DI POTENZA

FOGLIO 13 | SEGUE 14 | TOT. FOGLI 53

SEZIONE CONTINUITA' ASSOLUTA

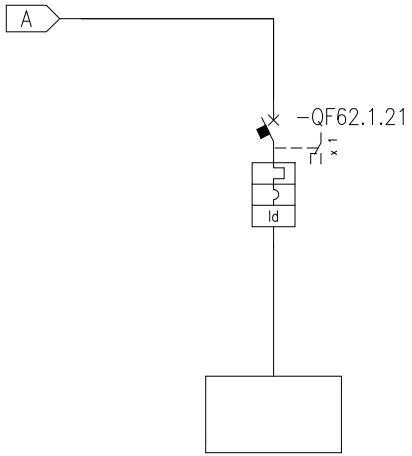

* Selettività
** Filiazione (valore in kA)

NUMERAZIONE MORSETTI

NUMERAZIONE CIRCUITO		DISTRIBUZIONE	27	L2NPE
DESCRIZIONE CIRCUITO			Riserva	
TIPO APPARECCHIO			iC40 a	
INTERRUTTORE	Icu [kA] / Icn [A]		6	
Icu - CEI EN 60947-2	N POLI	In [A]	1P+N	16
Icn - CEI EN 60898-1	CURVA/SGANCIATORE		C	
	Ir [A]	tr [s]	16	
	Isd [A]	tsd [s]	160	
	Ii [A]			
	Ig [A]	tg [s]		
DIFFERENZIALE	TIPO	CLASSE	Vigi	A
	Idn [A]	tdn [ms]	0,3	Istantaneo
CONTATTORE	TIPO	CLASSE		
TELERUTTORE	BOBINA [V]	N. POLI	In [A]	
TERMICO	TIPO	Irth [A]		
FUSIBILE	N. POLI	In [A]		
ALTRE APP.	TIPO	MODELLO		
CONDUTTURA	TIPO ISOLAMENTO	POSA		
	SEZIONE FASE-N-PE/PEN [mmq]			
	Ib [A]	Iz [A]		
	Un [V]	P [kW]		
FONDO LINEA	Icc min [kA]	Icc max [kA]		
	LUNGHEZZA [m]	dV TOTALE [%]		
NOTE				

Ente nazionale per l'aviazione civile **AREOPORTO CIVILE DI LAMEZIA TERME (CZ)**	**Progetto Esecutivo**	QUADRO QUADRO ELETTRICO DI ZONA CONTROLLI SICUREZZA (QE.CS)	FOGLIO 14 / SEGUE 15
		TITOLO SCHEMA UNIFILARE DI POTENZA	TOT. FOGLI 53

SEZIONE SICUREZZA

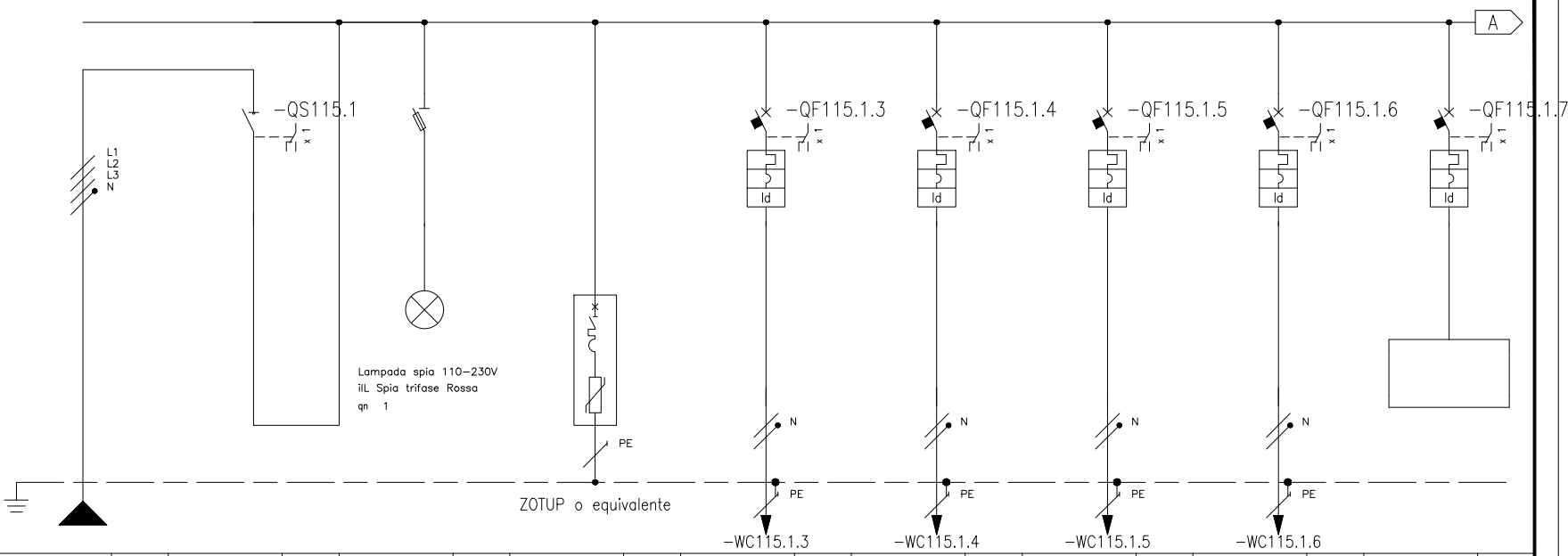

* Selettività
** Filiazione (valore in kA)

NUMERAZIONE MORSETTI																									
NUMERAZIONE CIRCUITO		DISTRIBUZIONE		L1L2L3NPE	1	L1L2L3N	2	L1L2L3NPE	3	L1L2L3NPE	4	L1NPE	5	L2NPE	6	L3NPE	7	L1NPE	8	L2NPE
DESCRIZIONE CIRCUITO			Linea da QSIC		Generale sez. sicurezza		Spie rete Sezione sicurezza		SPD classe II Sezione sicurezza		-QCS.S1 Luce sicurezza coda controlli		-QCS.S2 Luce sicurezza area controlli 1		-QCS.S3 Luce sicurezza area controlli 2		-QCS.S4 Serrande TF controlli		Riserva	
TIPO APPARECCHIO					iSW	STI	3P+N Fus NFC (10,3x38)				iC40 a		iC40 a		iC40 a		iC40 a		iC40 a	
INTERRUTTORE	Icu [kA] / Icn [A]										6		6		6		6		6	
Icu - CEI EN 60947-2	N° POLI	In [A]			4	40					1P+N	16	1P+N	16	1P+N	16	1P+N	10	1P+N	16
Icn - CEI EN 60898-1	CURVA/SGANCIATORE										C		C		C		C		C	
	Ir [A]	tr [s]									16		16		16		10		16	
	Isd [A]	tsd [s]									160		160		160		100		160	
	Ii [A]																			
	Ig [A]	tg [s]																		
DIFFERENZIALE	TIPO	CLASSE									Vigi	A	Vigi	A	Vigi	A	Vigi	A	Vigi	A
	Idn [A]	tdn [ms]									0,3	Istantaneo	0,3	Istantaneo	0,3	Istantaneo	0,3	Istantaneo	0,3	Istantaneo
CONTATTORE	TIPO	CLASSE																		
TELERUTTORE	BOBINA [V] N. POLI	In [A]																		
TERMICO	TIPO	Irth [A]																		
FUSIBILE	N. POLI	In [A]																		
ALTRE APP.	TIPO	MODELLO																		
CONDUTTURA	TIPO ISOLAMENTO	POSA	EPR	61							EPR	13	EPR	13	EPR	13	EPR	13		
	SEZIONE FASE-N-PE/PEN [mmq]		1x4 1x4 1x4								1x6 1x6 1x6		1x6 1x6 1x6		1x6 1x6 1x6		1x2,5 1x2,5 1x2,5			
	Ib [A]	Iz [A]	3,4	24,1							2,4	46	2,4	46	2,4	46	1	26,3		
	Un [V]	P [kW]	400	1,7							230	0,5	230	0,5	230	0,5	230	0,2		
FONDO LINEA	Icc min [kA]	Icc max [kA]	0,06	0,3							0,05	0,1	0,05	0,1	0,05	0,1	0,03	0,1		
	LUNGHEZZA [m]	dV TOTALE [%]	180	3,5							100	4,2	80	4,1	80	4,1	100	4,2		
NOTE			FTG180M16-0,6/1kV B2ca-s1a,d1,a1								FTG180M16-0,6/1kV B2ca-s1a,d1,a1		FTG180M16-0,6/1kV B2ca-s1a,d1,a1		FTG180M16-0,6/1kV B2ca-s1a,d1,a1		FTG180M16-0,6/1kV B2ca-s1a,d1,a1			

Ente nazionale per l'aviazione civile
AREOPORTO CIVILE DI LAMEZIA TERME (CZ)

Progetto Esecutivo

QUADRO
QUADRO ELETTRICO DI ZONA CONTROLLI SICUREZZA (QE.CS)

TITOLO
SCHEMA UNIFILARE DI POTENZA

FOGLIO 15 | SEGUE 16 | TOT. FOGLI 53

SEZIONE SICUREZZA

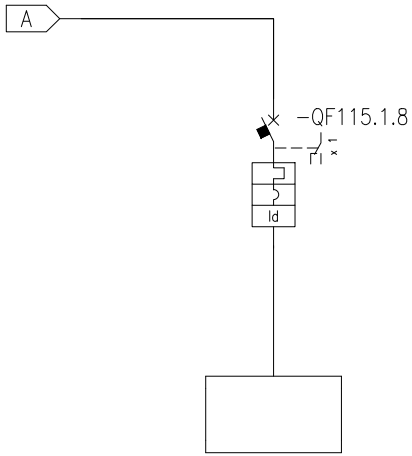

* Selettività
** Filiazione (valore in kA)

NUMERAZIONE MORSETTI

NUMERAZIONE CIRCUITO		DISTRIBUZIONE	9	L3NPE
DESCRIZIONE CIRCUITO			Riserva	
TIPO APPARECCHIO			iC40 a	
INTERRUTTORE	Icu [kA] / Icn [A]		6	
Icu - CEI EN 60947-2	N POLI	In [A]	1P+N	10
Icn - CEI EN 60898	CURVA/SGANCIATORE		C	
	Ir [A]	tr [s]	10	
	Isd [A]	tsd [s]	100	
	Ii [A]			
	Ig [A]	tg [s]		
DIFFERENZIALE	TIPO	CLASSE	Vigi	A
	Idn [A]	tdn [ms]	0,3	Istantaneo
CONTATTORE	TIPO	CLASSE		
TELERUTTORE	BOBINA [V]	N. POLI / In [A]		
TERMICO	TIPO	Irth [A]		
FUSIBILE	N. POLI	In [A]		
ALTRE APP.	TIPO	MODELLO		
CONDUTTURA	TIPO ISOLAMENTO	POSA		
	SEZIONE FASE-N-PE/PEN [mmq]			
	Ib [A]	Iz [A]		
	Un [V]	P [kW]		
FONDO LINEA	Icc min [kA]	Icc max [kA]		
	LUNGHEZZA [m]	dV TOTALE [%]		
NOTE				

Ente nazionale per l'aviazione civile **AREOPORTO CIVILE DI LAMEZIA TERME (CZ)**	**Progetto Esecutivo**	QUADRO QUADRO ELETTRICO DI ZONA CONTROLLI SICUREZZA (QE.CS)	FOGLIO 16 / SEGUE 17
		TITOLO SCHEMA UNIFILARE DI POTENZA	TOT. FOGLI 53

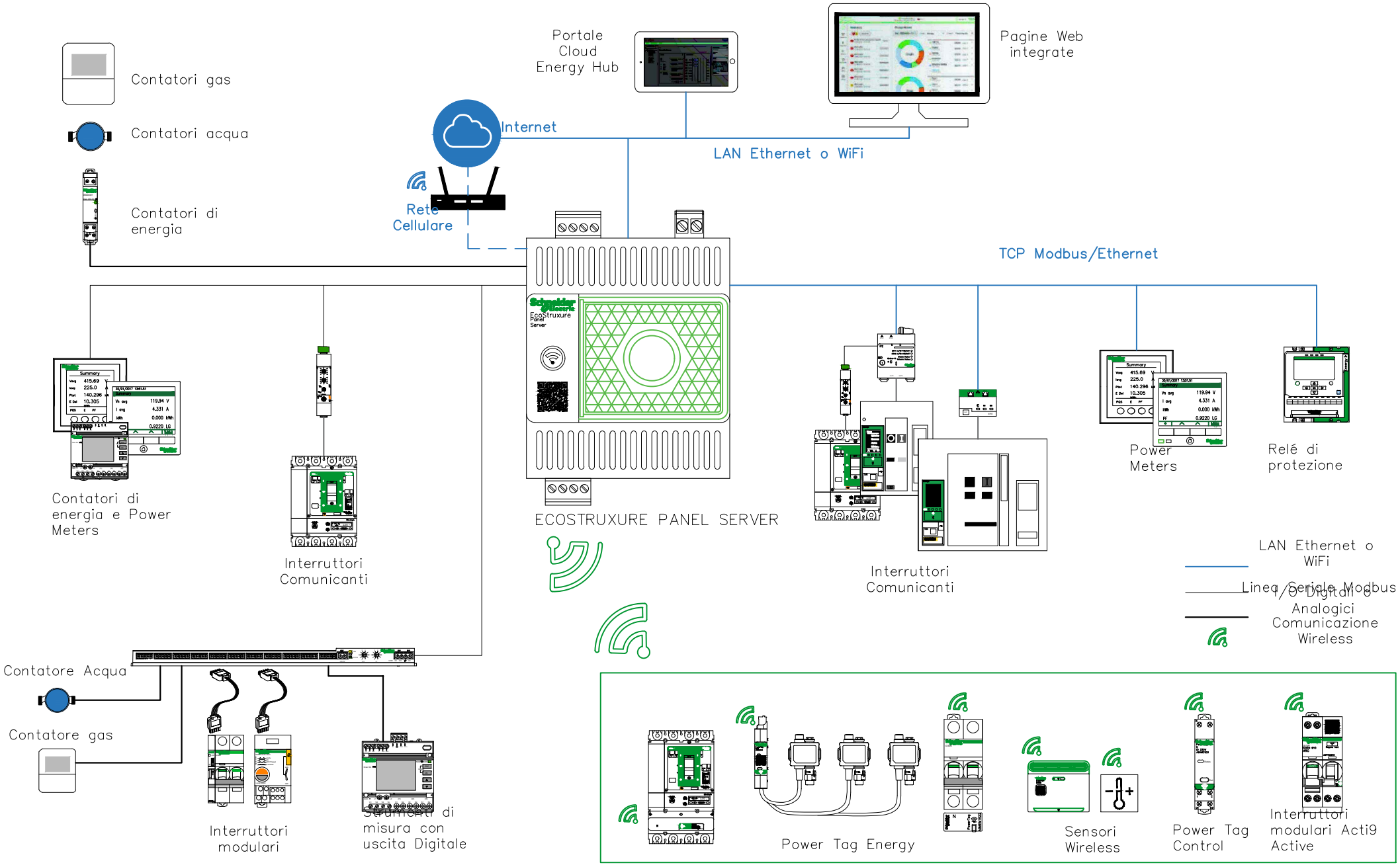

Ente nazionale per l'aviazione civile **AREOPORTO CIVILE DI LAMEZIA TERME (CZ)**	**Progetto Esecutivo**	QUADRO QUADRO ELETTRICO DI ZONA CONTROLLI SICUREZZA (QE.CS) TITOLO SCHEMA MULTIFILARE FUNZIONALE	FOGLIO 17 / SEGUE 18 TOT. FOGLI 53

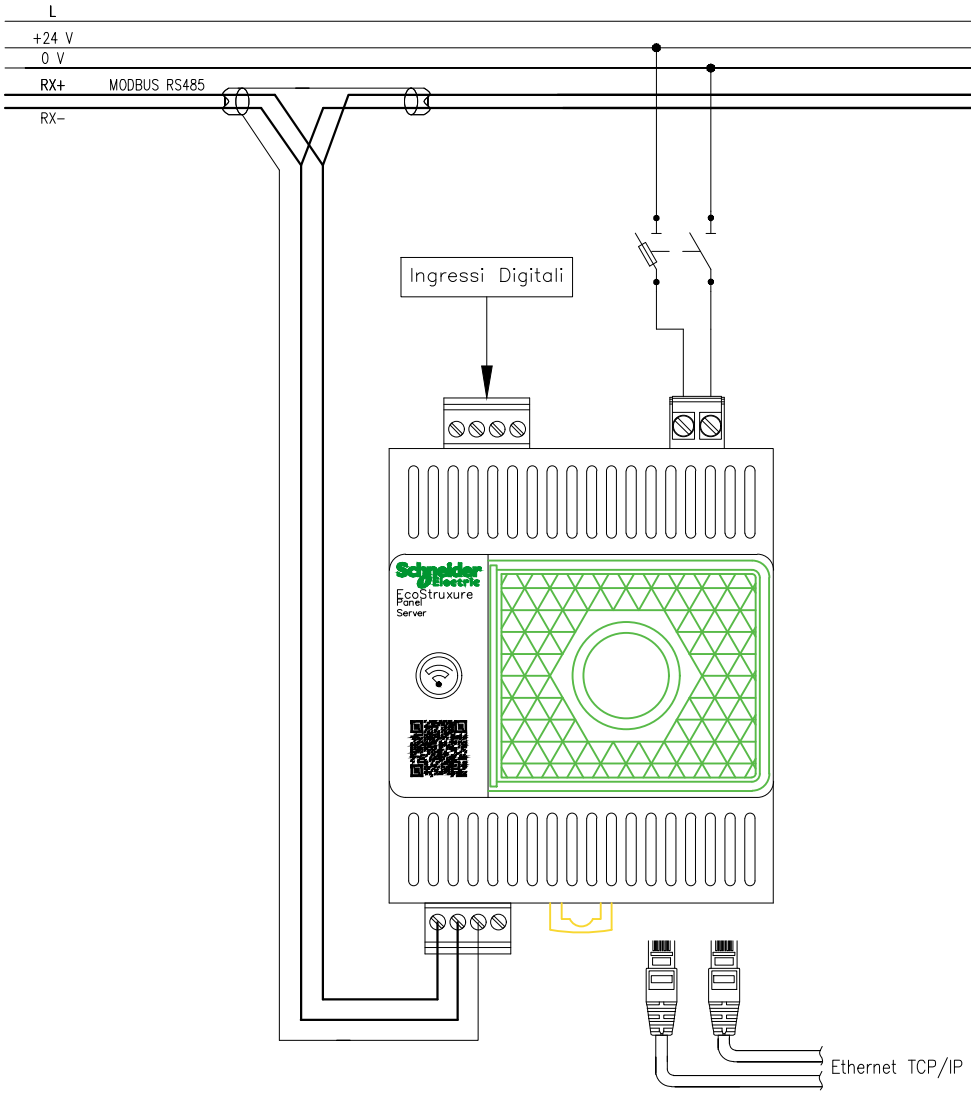

EcoStruxure Panel Server – Universal
cod. PAS600L/PAS600

Dispositivo datalogger dotato di pagine web integrate ed in grado di garantire una connessione ai software di supervisione e monitoraggio come EcoStruxure Power Monitoring Expert, ai sistemi BMS e ad applicazioni cloud come EcoStruxure Energy Hub. le funzioni principali del dispositivo sono:

- Gateway all-in-one per prelevare e storicizzare in un unico dispositivo i dati provenienti sia dai sensori wireless che dai dispositivi Modbus ed ottimizzare la gestione dell'energia
- Funzionamento semplificato tramite pagine web integrate user friendly e possibilità di gestire allarmi per una migliore gestione degli asset elettrici
- Messa in servizio semplificata tramite EcoStruxure Power Commissioning, tramite rilevamento automatico dei device e funzionamento plug & play
- Prodotto sicuro, progettato e sviluppato secondo i rigidi canoni della cybersecurity in conformità a IEC 62443-4-1

Applicazioni Cloud:

EcoStruxure Panel Server può essere connesso alla piattaforma di monitoraggio cloud Energy Hub (QR code sullo schema), con la quale è possibile accedere in maniera aggregata ai dati dui consumi di impianti ed edifici. La piattaforma consente di accedere da remoto ai dati di monitoraggio di tutti i siti connessi, effettuare benchmarking delle grandezze energetiche per utenza/ area / sito, allocare i costi generati dalle utenze, generare dei report automatici mensilmente.

Caratteristiche tecniche:

- Alimentazione: Da 110 a 277 V CA/CC (+/-10%) (solo PAS600) - 24 V CC (+/-10%) (solo PAS600L)
- Ingombro modulare: 72 mm (4 moduli)
- Connettività: 2 porte Ethernet, 10/100BASE-T configurabili con indirizzo IP statico o DHCP client, 1 porta modbus RS485, 2 ingressi digitali impulsivi e/o IO (solo PAS600L), Wireless IEEE 802.15.4, Wi-Fi2.4 GHz

Dispositivi supportati:

- Dispositivi cablati che comunicano tramite Modbus-SL, Modbus TCP/IP o ingressi digitali:
  a. Interruttori automatici aperti e scatolati (Masterpact MTZ, Compact NSX, NS) e relè di protezione (Sepam, Easergy);
  b. Contatori di energia e Power Meter (Powerlogic system) o contatori di impulsi (Consumo kWh, H20, Gas, etc);
  c. Moduli I/O ;
  d. Gateways (Panel server, Smartlink, ComX, Link150, terze parti, etc);
- Dispositivi wireless:
  e. Sensori PowerTag Energy e PowerLogic Tag e dispositivi modulari gamma Acti9 Active
  f. Sensori ambientali CL110 e TH110
  g. Sensori HeatTag
  h. Ausiliari di segnalazione wireless per interruttori ComPacT NSX e ComPacT NSXm

ACQUISIZIONE SEGNALI DI STATO / SCATTATO DA INTERRUTTORI MODULARI

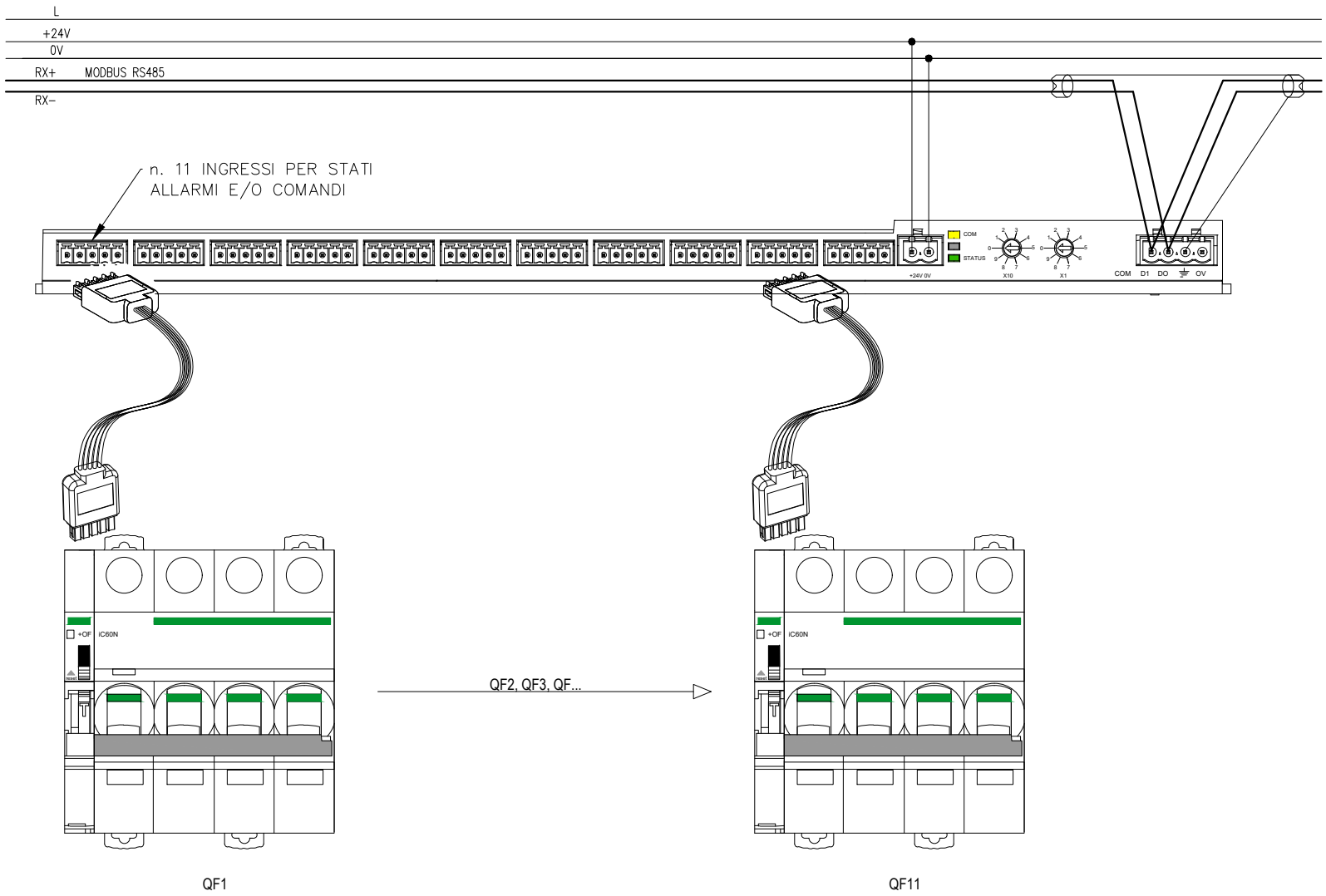

Ente nazionale per l'aviazione civile AREOPORTO CIVILE DI LAMEZIA TERME (CZ)	Progetto Esecutivo	QUADRO QUADRO ELETTRICO DI ZONA CONTROLLI SICUREZZA (QE.CS)	FOGLIO 19	SEGUE 20
		TITOLO SMARTLINK	TOT. FOGLI 53	

NOTA BENE:
PER L'ELENCO I/O ACQUISITI DAI RELE' RP VEDASI
ELABORATO "ELENCO PUNTI"

SCHEMA TELECOMANDO E TELECONTROLLO

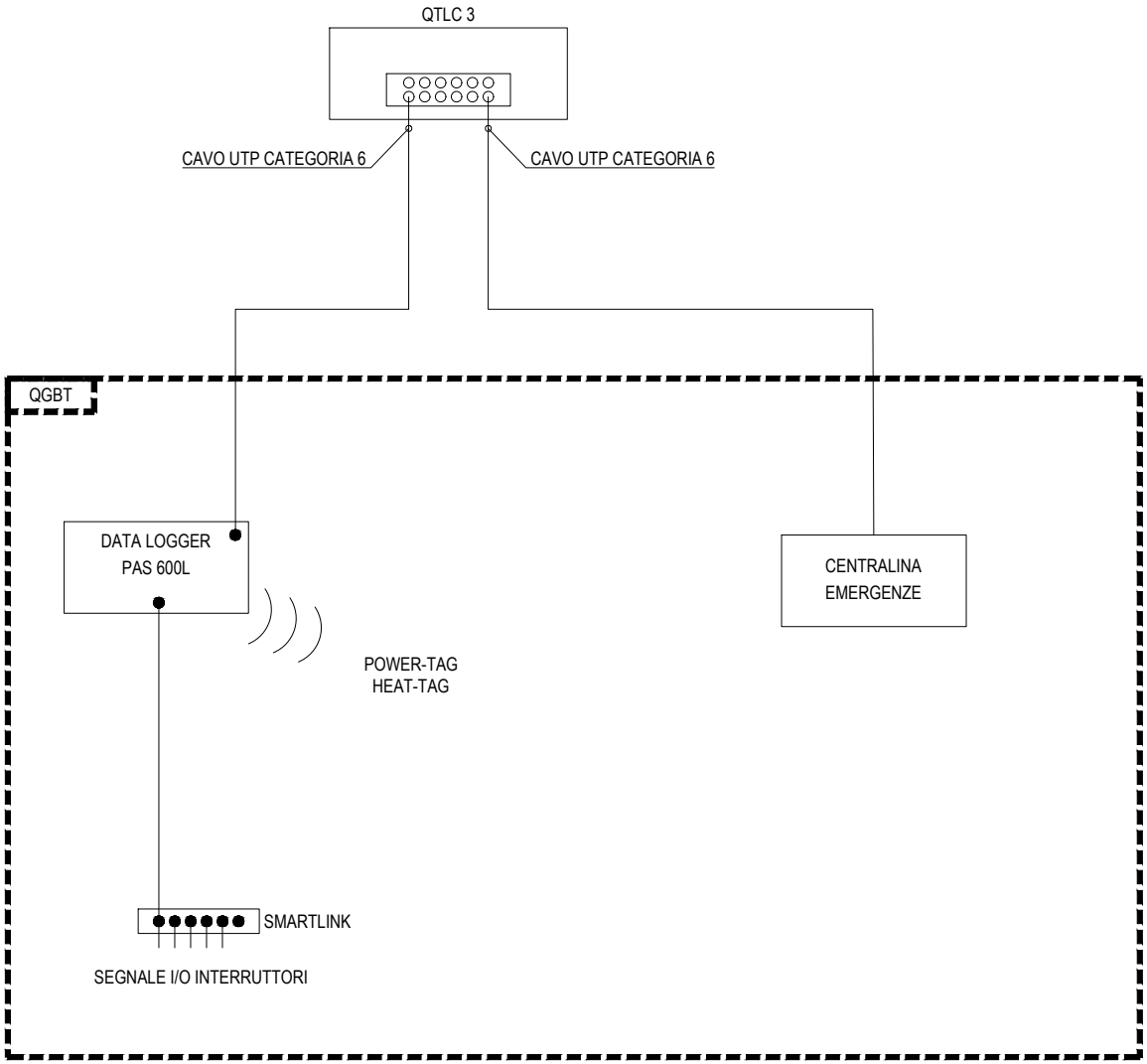

Ente nazionale per l'aviazione civile **AREOPORTO CIVILE DI LAMEZIA TERME (CZ)**	**Progetto Esecutivo**	QUADRO QUADRO ELETTRICO DI ZONA CONTROLLI SICUREZZA (QE.CS) TITOLO SCHEMA TELECOMANDO E TELECONTROLLO	FOGLIO 20 SEGUE 21 TOT. FOGLI 53

Sigla		Icona
Descrizione	Alimentatore SpaceLogic KNX 640mA	
Posizionamento	[QE.CS_CA]	
Indirizzo	1.3.–	

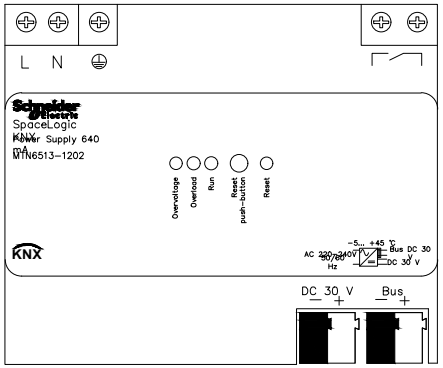

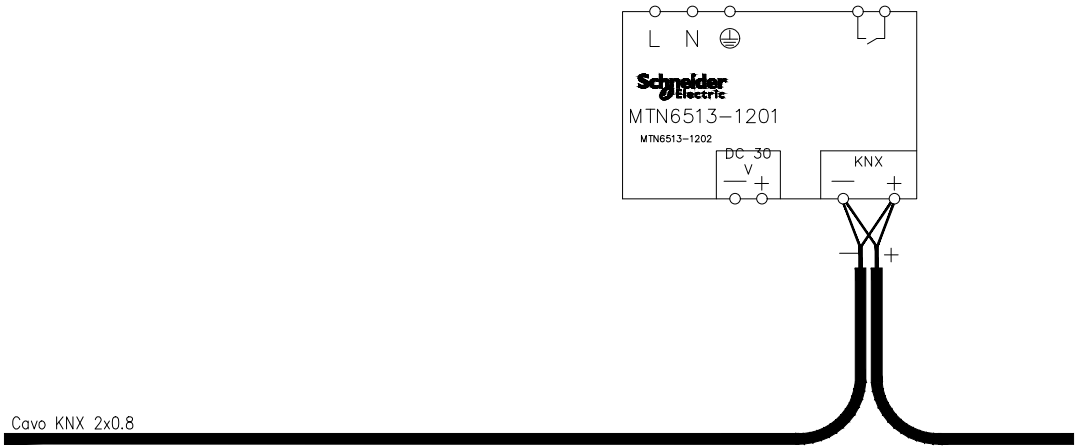

Ente nazionale per l'aviazione civile **AREOPORTO CIVILE DI LAMEZIA TERME (CZ)**	**Progetto Esecutivo**	QUADRO QUADRO ELETTRICO DI ZONA CONTROLLI SICUREZZA (QE.CS)	FOGLIO 21 / SEGUE 22
		TITOLO ALIMENTATORE SPACELOGIC KNX	TOT. FOGLI 53

Sigla		Icona
Descrizione	SpaceLYnk IP-Gateway	
Posizionamento	[QE.CS_CA]	
Indirizzo	1.3.12	

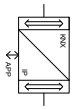

Ethernet IP	
ModBus RS485	
Seriale RS232	

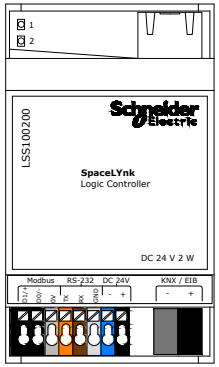

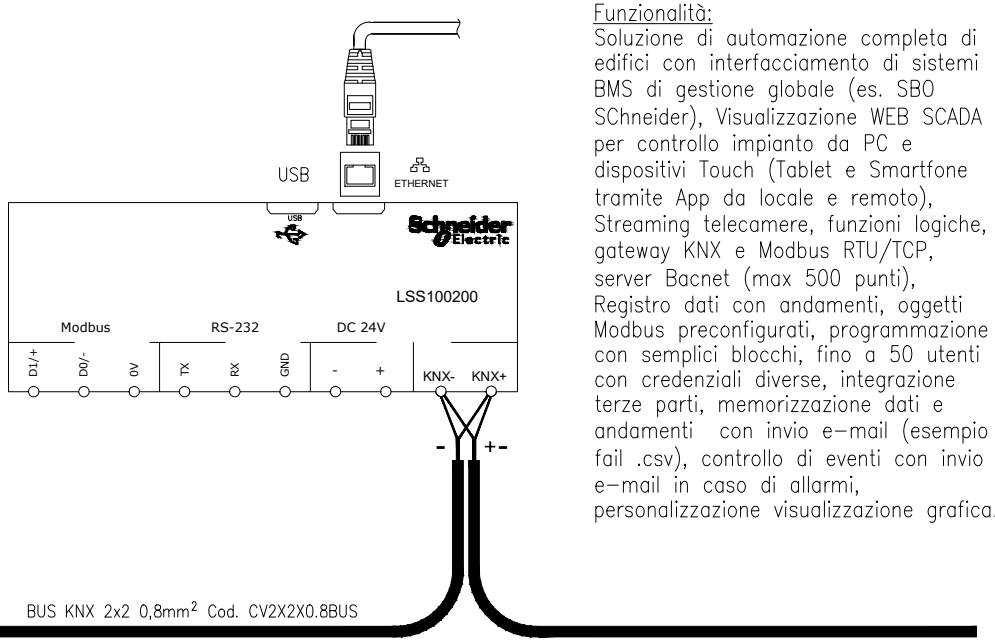

SpaceLYnk
Controllore Logico
cod. LSS100200

Caratteristiche tecniche:
Alimentazione; Un 24 V DC
Assorbimento; 2 W
Installazione; a barra 3 moduli DIN
Indicatori; 1led CPU – 2led Funzionamento
Connettività; 1 KNX, 1 Ethernet RJ45 10–100 Base,
1 RS485, 1 RS232, 1 USB 2.0

Funzionalità:
Soluzione di automazione completa di edifici con interfacciamento di sistemi BMS di gestione globale (es. SBO SChneider), Visualizzazione WEB SCADA per controllo impianto da PC e dispositivi Touch (Tablet e Smartfone tramite App da locale e remoto), Streaming telecamere, funzioni logiche, gateway KNX e Modbus RTU/TCP, server Bacnet (max 500 punti), Registro dati con andamenti, oggetti Modbus preconfigurati, programmazione con semplici blocchi, fino a 50 utenti con credenziali diverse, integrazione terze parti, memorizzazione dati e andamenti con invio e–mail (esempio fail .csv), controllo di eventi con invio e–mail in caso di allarmi, personalizzazione visualizzazione grafica.

Sigla		Icona
Descrizione	Gateway SpaceLogic KNX DALI 2 Gateway Pro 1ch/64 SpaceLogic	KNX
Posizionamento	[QE.CS_CA]	
Indirizzo	1.3.2	

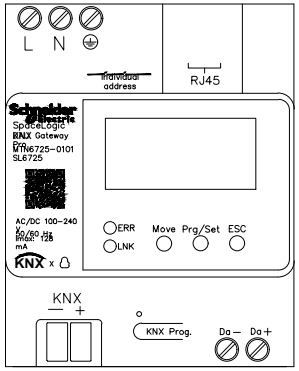

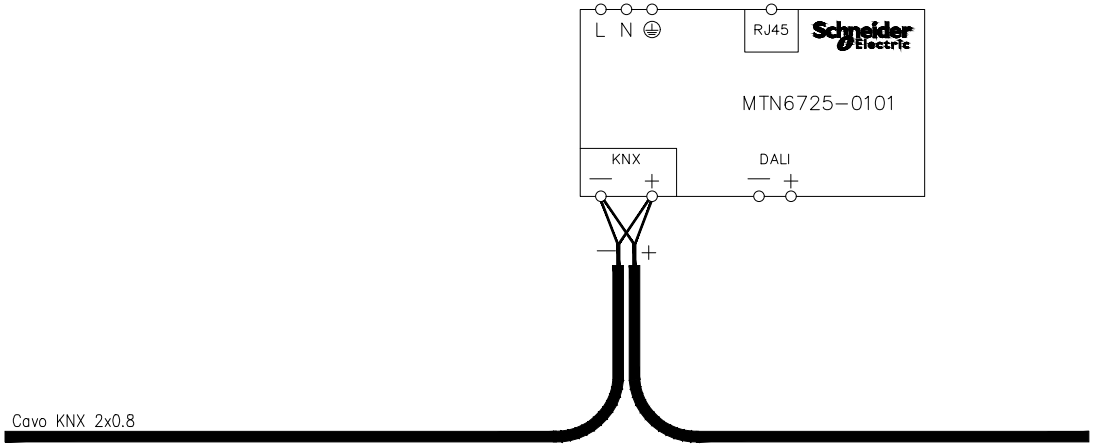

Ethernet	
DALI	

Ente nazionale per l'aviazione civile AREOPORTO CIVILE DI LAMEZIA TERME (CZ)	Progetto Esecutivo	QUADRO QUADRO ELETTRICO DI ZONA CONTROLLI SICUREZZA (QE.CS)	FOGLIO 23 / SEGUE 24
		TITOLO GATEWAY SPACELOGIC KNX	TOT. FOGLI 53

Sigla		Icona
Descrizione	Gateway SpaceLogic KNX DALI 2 Gateway Pro 1ch/64 SpaceLogic	KNX
Posizionamento	[QE.CS_CA]	
Indirizzo	1.3.3	

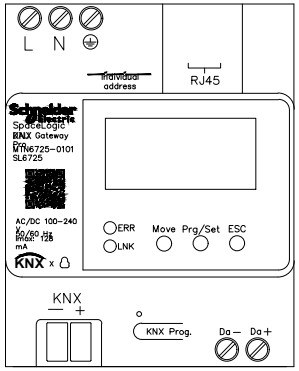

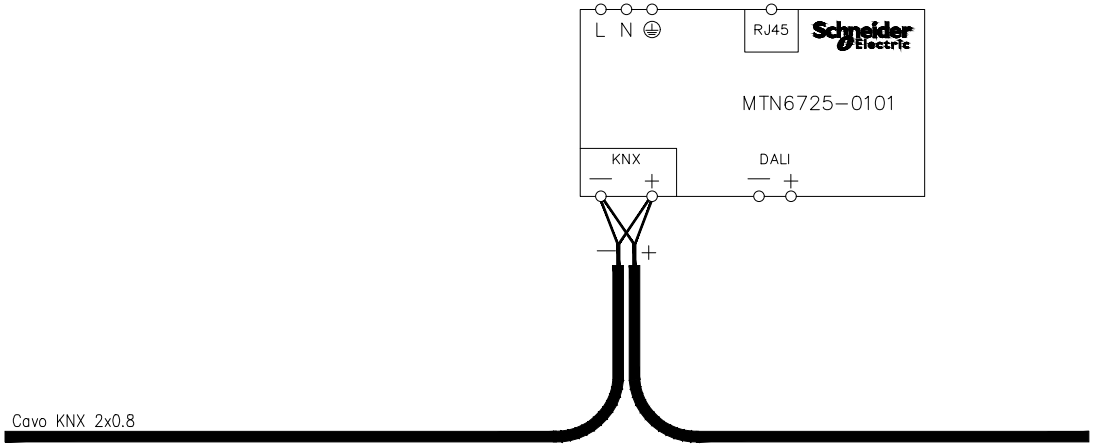

Ethernet	
DALI	

Ente nazionale per l'aviazione civile AREOPORTO CIVILE DI LAMEZIA TERME (CZ)	Progetto Esecutivo	QUADRO QUADRO ELETTRICO DI ZONA CONTROLLI SICUREZZA (QE.CS)	FOGLIO 24 / SEGUE 25
		TITOLO GATEWAY SPACELOGIC KNX	TOT. FOGLI 53

Sigla		Icona
Descrizione	Gateway SpaceLogic KNX DALI 2 Gateway Pro 1ch/64 SpaceLogic	KNX
Posizionamento	[QE.CS_CA]	
Indirizzo	1.3.4	

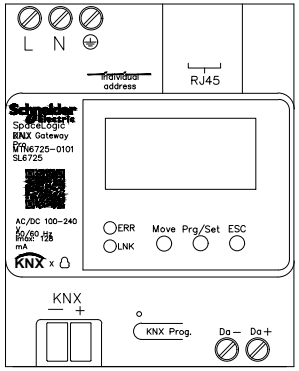

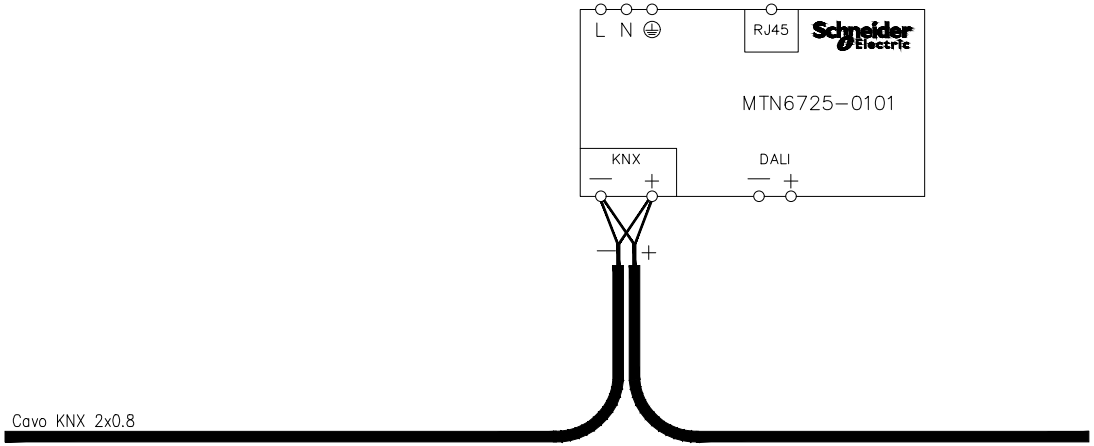

Ethernet	
DALI	

Ente nazionale per l'aviazione civile AREOPORTO CIVILE DI LAMEZIA TERME (CZ)	Progetto Esecutivo	QUADRO QUADRO ELETTRICO DI ZONA CONTROLLI SICUREZZA (QE.CS)	FOGLIO 25 / SEGUE 26
		TITOLO GATEWAY SPACELOGIC KNX	TOT. FOGLI 53

Sigla		Icona
Descrizione	Gateway SpaceLogic KNX DALI 2 Gateway Pro 1ch/64 SpaceLogic	KNX
Posizionamento	[QE.CS_CA]	
Indirizzo	1.3.5	

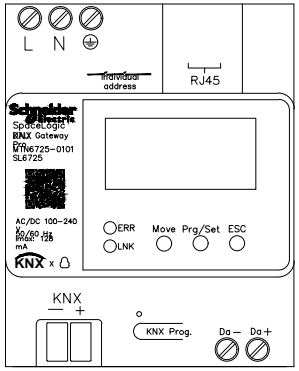

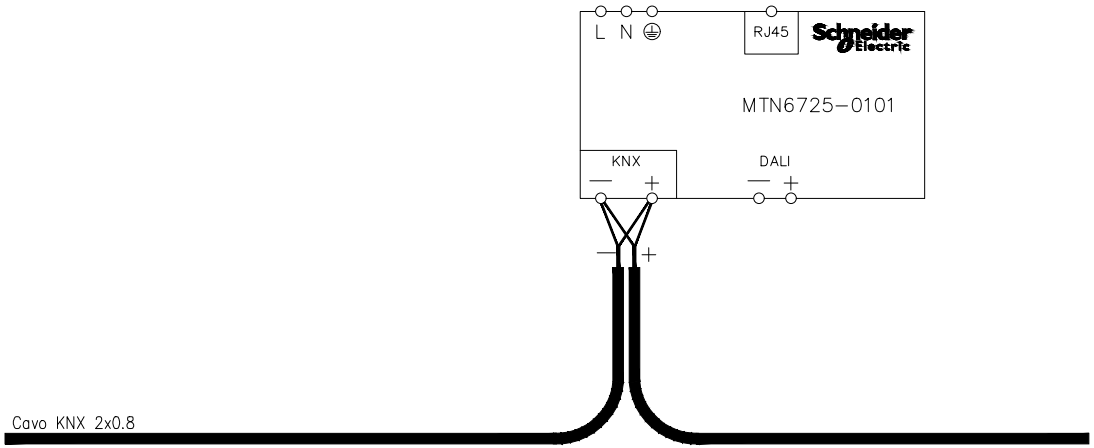

Ethernet	
DALI	

Ente nazionale per l'aviazione civile AREOPORTO CIVILE DI LAMEZIA TERME (CZ)	Progetto Esecutivo	QUADRO QUADRO ELETTRICO DI ZONA CONTROLLI SICUREZZA (QE.CS)	FOGLIO 26 / SEGUE 27
		TITOLO GATEWAY SPACELOGIC KNX	TOT. FOGLI 53

Sigla		Icona
Descrizione	Gateway SpaceLogic KNX DALI 2 Gateway Pro 1ch/64 SpaceLogic	KNX
Posizionamento	[QE.CS_CA]	
Indirizzo	1.3.6	

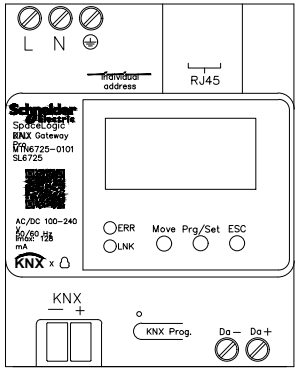

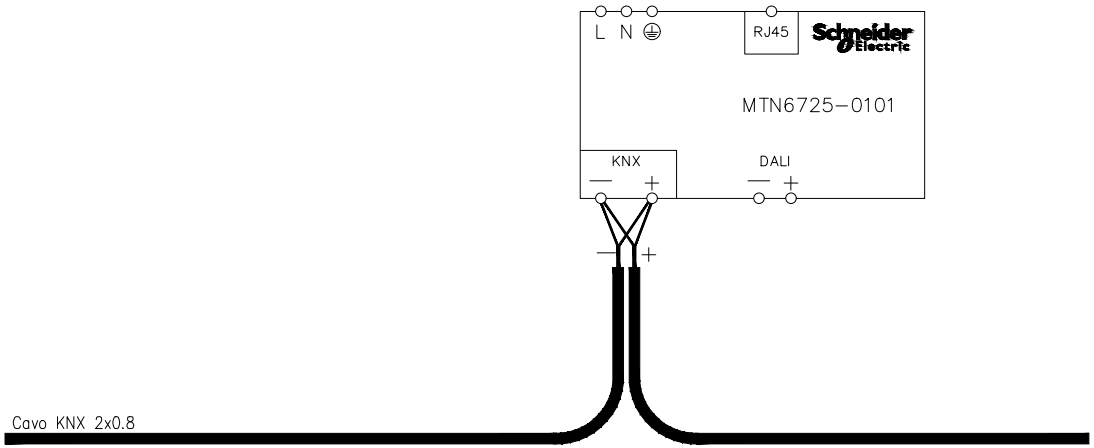

Ethernet	
DALI	

Ente nazionale per l'aviazione civile AREOPORTO CIVILE DI LAMEZIA TERME (CZ)	Progetto Esecutivo	QUADRO QUADRO ELETTRICO DI ZONA CONTROLLI SICUREZZA (QE.CS)	FOGLIO 27 / SEGUE 28
		TITOLO GATEWAY SPACELOGIC KNX	TOT. FOGLI 53

Sigla		Icona
Descrizione	Attuatore Commutazione REG-K/4x230/16 con mod. man.	
Posizionamento	[QE.CS_CA]	
Indirizzo	1.3.23	

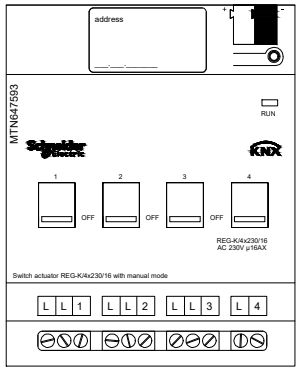

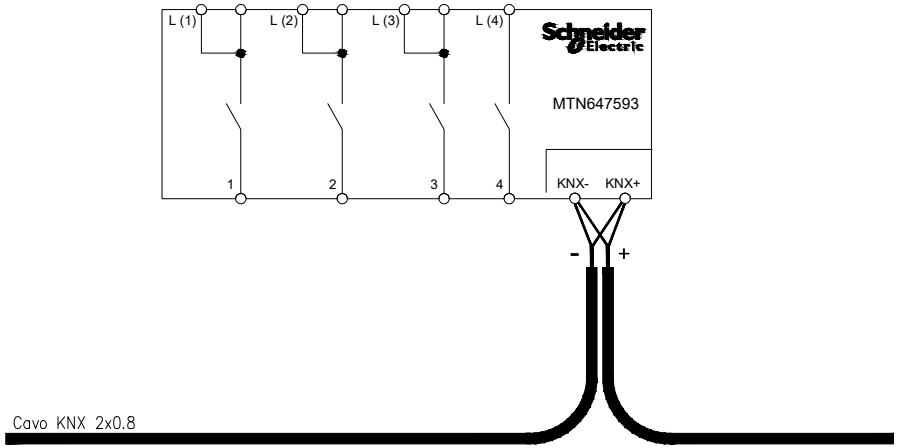

-QF23.1.13	-WC23.1.13 - -QCS.F4 Segn. operativa area controlli
	-
	-
	-

Ente nazionale per l'aviazione civile AREOPORTO CIVILE DI LAMEZIA TERME (CZ)	Progetto Esecutivo	QUADRO QUADRO ELETTRICO DI ZONA CONTROLLI SICUREZZA (QE.CS)	FOGLIO 28 / SEGUE 29
		TITOLO ATTUATORE COMMUTAZIONE	TOT. FOGLI 53

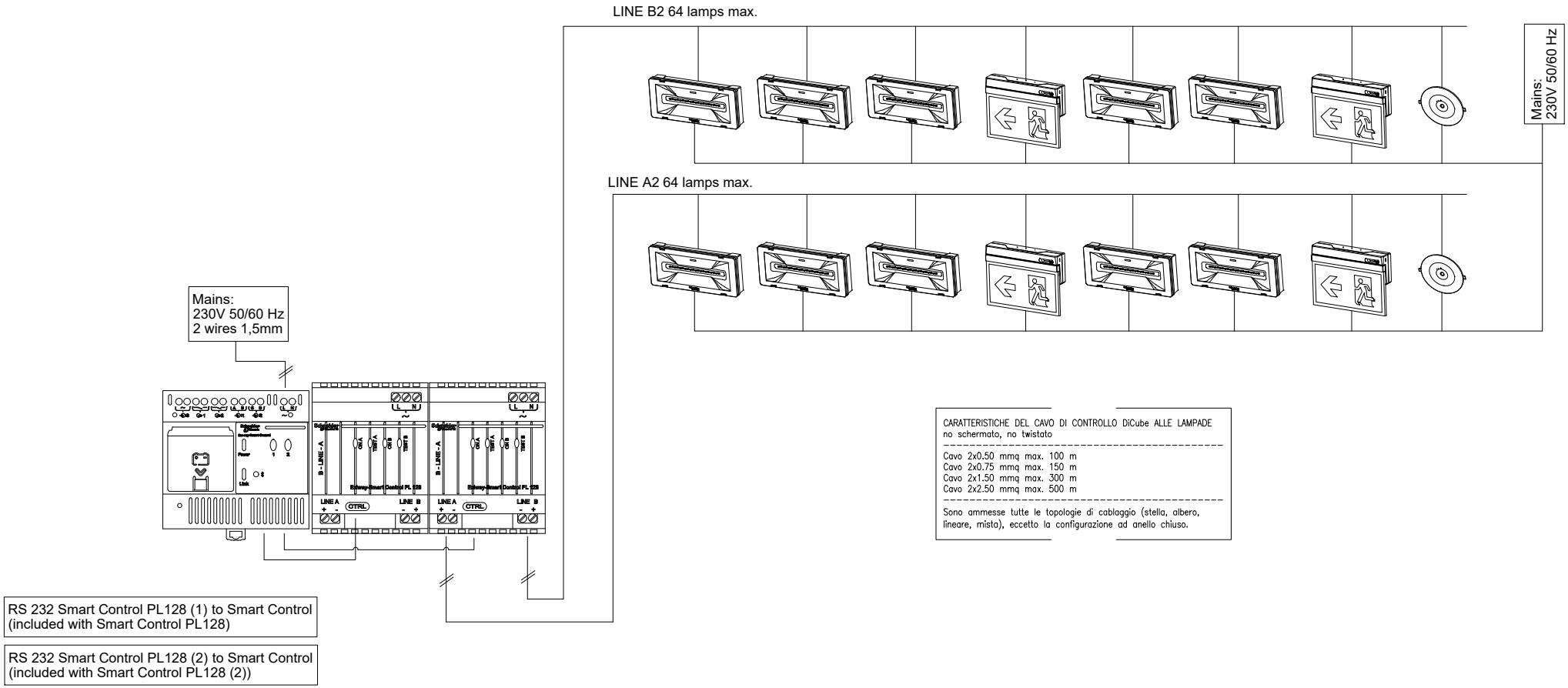

CARATTERISTICHE DEL CAVO DI CONTROLLO DiCube ALLE LAMPADE
no schermato, no twistato

Cavo 2x0.50 mmq max. 100 m
Cavo 2x0.75 mmq max. 150 m
Cavo 2x1.50 mmq max. 300 m
Cavo 2x2.50 mmq max. 500 m

Sono ammesse tutte le topologie di cablaggio (stella, albero, lineare, mista), eccetto la configurazione ad anello chiuso.

Ente nazionale per l'aviazione civile **AREOPORTO CIVILE DI LAMEZIA TERME (CZ)**	**Progetto Esecutivo**	QUADRO QUADRO ELETTRICO DI ZONA CONTROLLI SICUREZZA (QE.CS)	FOGLIO 29	SEGUE 30
		TITOLO SCHEMA CENTRALINE EMERGENZE	TOT. FOGLI 53	

QUADRO ELETTRICO DI ZONA AREA CHECK-IN (QE.CK)

CARATTERISTICHE

Materiale		**Lamiera**
Verniciatura esterna		**RAL9003**
Classe d'isolamento		**I**
Sistema di distribuzione		**TN-S**
Tensione nominale		**400** V
Frequenza nominale		**50/60** Hz
Corrente nominale		A
Corrente di corto-circuito presunta		**<10** kA
Corrente di corto-circuito di dimensionamento		**10** kA
Tensione circuiti ausiliari		**230ac** V
Portata Sbarre		A
Grado di protezione	*Interno*	**IP20**
	Esterno	**IP43**
Dimensioni	*Altezza*	**1980** mm
	Larghezza	**845** mm
	Profondità	**260** mm
Capacità moduli EN 50022		
Forma di segregazione		**1**
Installazione		**A pavimento**
Accessori		

ALIMENTAZIONE

Rete normale	**No**
Rete privilegiata	**Da quadro elettrico generale terminal - sezione C - QGBT-C**
Rete continuità assoluta	**Da quadro elettrico continuità assoluta - QCA**
Rete sicurezza	**Da quadro elettrico servizi di sicurezza - QSIC**

NOTA BENE :

- *I SEGNALI CUMULATIVI DI STATO/SCATTATO DEGLI INTERRUTTORI SONO RIPORTATI DIRETTAMENTO AL PLC INTERNO AL QUADRO TELECONTROLLO QTLC.2 LOCALI QUADRI QGBT TRAMITE COLLEGAMENTO IN CAVO MULTIPOLARE*

VISTA FRONTE QUADRO

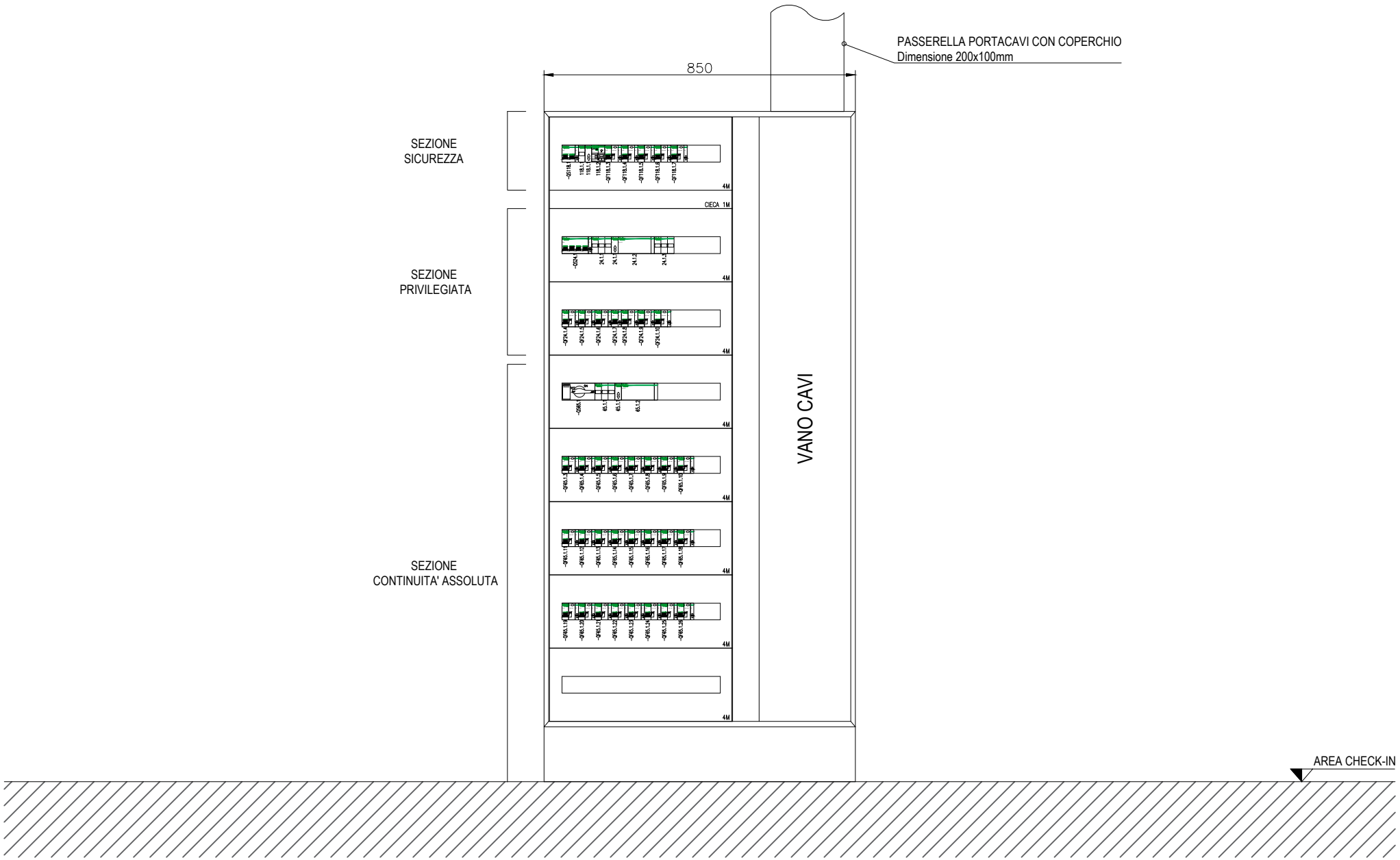

Ente nazionale per l'aviazione civile **AREOPORTO CIVILE DI LAMEZIA TERME (CZ)**	**Progetto Esecutivo**	QUADRO QUADRO ELETTRICO DI ZONA AREA CHECK-IN (QE.CK) TITOLO VISTA FRONTE QUADRO	FOGLIO 31 / SEGUE 32 TOT. FOGLI 53

SEZIONE PRIVILEGIATA

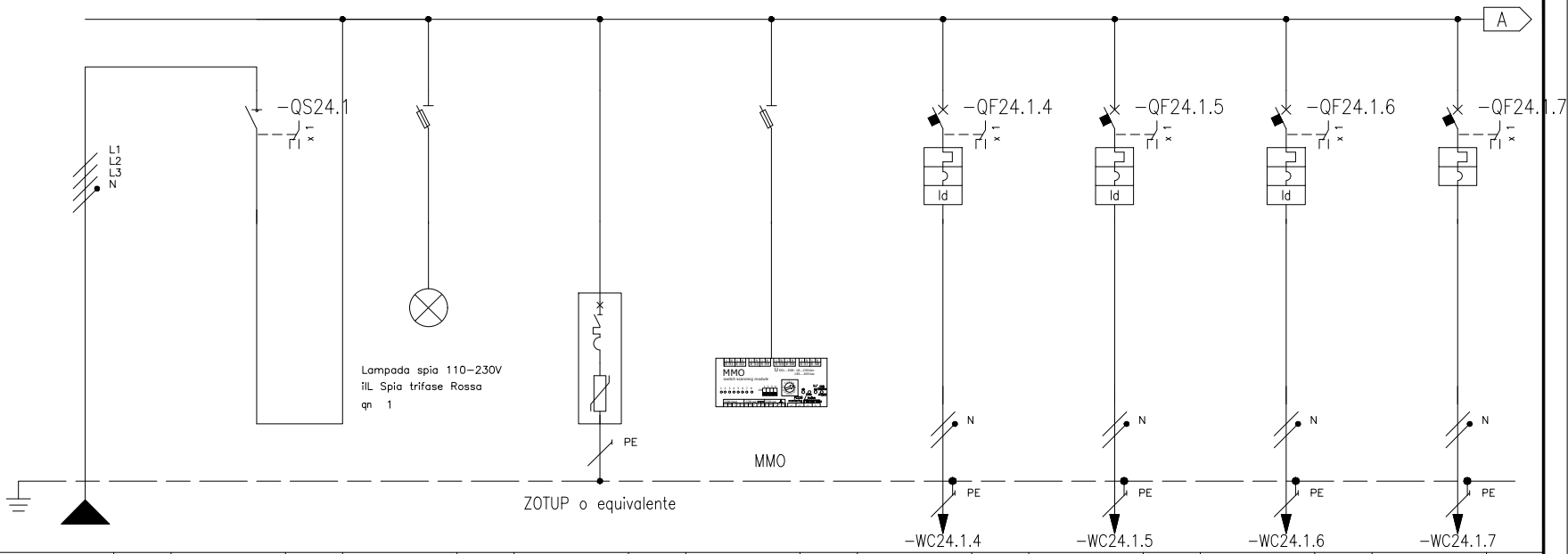

* Selettività

** Filiazione (valore in kA)

NUMERAZIONE CIRCUITO	DISTRIBUZIONE		L1L2L3NPE	1	L1L2L3N	2	L1L2L3NPE	3	L1L2L3NPE	4	L1L2L3NPE	5	L1NPE	6	L2NPE	7	L1NPE	8	L2NPE
DESCRIZIONE CIRCUITO			Linea da QGBT-C	Generale sez. privilegiata		Spie rete Sezione privilegiata		SPD classe II Sezione privilegiata		Relè di minima tensione per accensioni luci sicurezza		-QCK.L1 Luce emergenza area code linea 1		-QCK.L2 Luce emergenza area code linea 2		-QCK.L3 Luce emergenza area retro nastri		-QCK.L4 App. autonomi SA sicurezza	
TIPO APPARECCHIO				iSW	STI	3P+N Fus NFC (10,3x38)			STI	3P+N Fus NFC (10,3x38)		iC40 a		iC40 a		iC40 a		iC40 a	
INTERRUTTORE	Icu [kA] / Icn [A]											6		6		6		6	
Icu - CEI EN 60947-2	N POLI	In [A]		4	40							1P+N	20	1P+N	20	1P+N	10	1P+N	6
Icn - CEI EN 60898	CURVA/SGANCIATORE											C		C		C		C	
	Ir [A]	tr [s]										20		20		10		6	
	Isd [A]	tsd [s]										200		200		100		60	
	Ii [A]																		
	Ig [A]	tg [s]																	
DIFFERENZIALE	TIPO	CLASSE										Vigi	A	Vigi	A	Vigi	A		
	Idn [A]	tdn [ms]										0,3	Istantaneo	0,3	Istantaneo	0,3	Istantaneo		
CONTATTORE	TIPO	CLASSE																	
TELERUTTORE	BOBINA [V] N. POLI	In [A]																	
TERMICO	TIPO	Irth [A]																	
FUSIBILE	N. POLI	In [A]																	
ALTRE APP.	TIPO	MODELLO																	
CONDUTTURA	TIPO ISOLAMENTO	POSA	EPR	61								EPR	13	EPR	13	EPR	13	EPR	13
	SEZIONE FASE-N-PE/PEN [mmq]		1x6 1x6 1x6									1x4 1x4 1x4		1x4 1x4 1x4		1x2,5 1x2,5 1x2,5		1x1,5 1x1,5 1x1,5	
	Ib [A]	Iz [A]	7,6	28,9								3,8	35,8	3,8	35,8	2,4	26,3	0,5	19
	Un [V]	P [kW]	400	3,7								230	0,8	230	0,8	230	0,5	230	0,1
FONDO LINEA	Icc min [kA]	Icc max [kA]	0,55	2,6								0,16	0,4	0,12	0,3	0,1	0,2	0,06	0,2
	LUNGHEZZA [m]	dV TOTALE [%]	30	2								50	2,8	80	3,3	60	3	60	2,3
NOTE			FG18OM16-0,6/1 kV B2ca-s1a,d1,a1									FG18OM16-0,6/1 kV B2ca-s1a,d1,a1		FG18OM16-0,6/1 kV B2ca-s1a,d1,a1		FG18OM16-0,6/1 kV B2ca-s1a,d1,a1		FG18OM16-0,6/1 kV B2ca-s1a,d1,a1	

Ente nazionale per l'aviazione civile
AREOPORTO CIVILE DI LAMEZIA TERME (CZ)

Progetto Esecutivo

QUADRO
QUADRO ELETTRICO DI ZONA AREA CHECK-IN (QE.CK)

TITOLO
SCHEMA UNIFILARE DI POTENZA

FOGLIO 32 | SEGUE 33 | TOT. FOGLI 53

SEZIONE PRIVILEGIATA

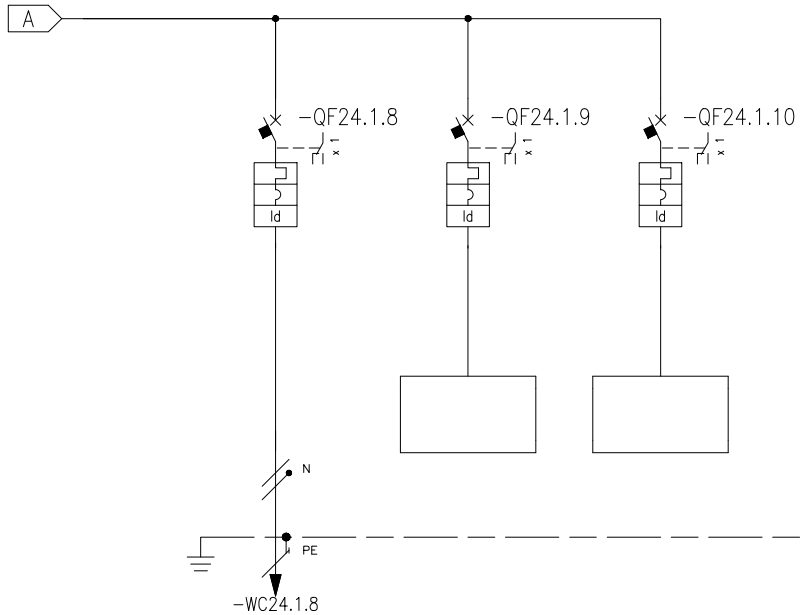

* Selettività
** Filiazione (valore in kA)

NUMERAZIONE MORSETTI																							
NUMERAZIONE CIRCUITO		DISTRIBUZIONE	9	L3NPE	10	L2NPE	11	L2NPE															
DESCRIZIONE CIRCUITO			-QCK.F1 Prese fm servizio area retro bagagli		Riserva luce		Riserva fm																
TIPO APPARECCHIO			iC40 a		iC40 a		iC40 a																
INTERRUTTORE	Icu [kA] / Icn [A]		6		6		6																
Icu - CEI EN 60947-2	N2 POLI	In [A]	1P+N	16	1P+N	20	1P+N	16															
Icn - CEI EN 60898	CURVA/SGANCIATORE		C		C		C																
	Ir [A]	tr [s]	16		20		16																
	Isd [A]	tsd [s]	160		200		160																
	Ii [A]																						
	Ig [A]	tg [s]																					
DIFFERENZIALE	TIPO	CLASSE	Vigi	A	Vigi	A	Vigi	A															
	Idn [A]	tdn [ms]	0,03	Istantaneo	0,3	Istantaneo	0,03	Istantaneo															
CONTATTORE	TIPO	CLASSE																					
TELERUTTORE	BOBINA [V]	N. POLI	In [A]																				
TERMICO	TIPO	Irth [A]																					
FUSIBILE	N. POLI	In [A]																					
ALTRE APP.	TIPO	MODELLO																					
CONDUTTURA	TIPO ISOLAMENTO	POSA	EPR	13																			
	SEZIONE FASE-N-PE/PEN [mmq]		1x6	1x6 1x6																			
	Ib [A]	Iz [A]	7,6	46																			
	Un [V]	P [kW]	230	1,5																			
FONDO LINEA	Icc min [kA]	Icc max [kA]	0,17	0,4																			
	LUNGHEZZA [m]	dV TOTALE [%]	70	3,5																			
NOTE			FG18OM16-0,6/1 kV B2ca-s1a,d1,a1																				

Ente nazionale per l'aviazione civile **AREOPORTO CIVILE DI LAMEZIA TERME (CZ)**	**Progetto Esecutivo**	QUADRO QUADRO ELETTRICO DI ZONA AREA CHECK-IN (QE.CK) TITOLO SCHEMA UNIFILARE DI POTENZA	FOGLIO 33 / SEGUE 34 TOT. FOGLI 53

SEZIONE CONTINUITA' ASSOLUTA

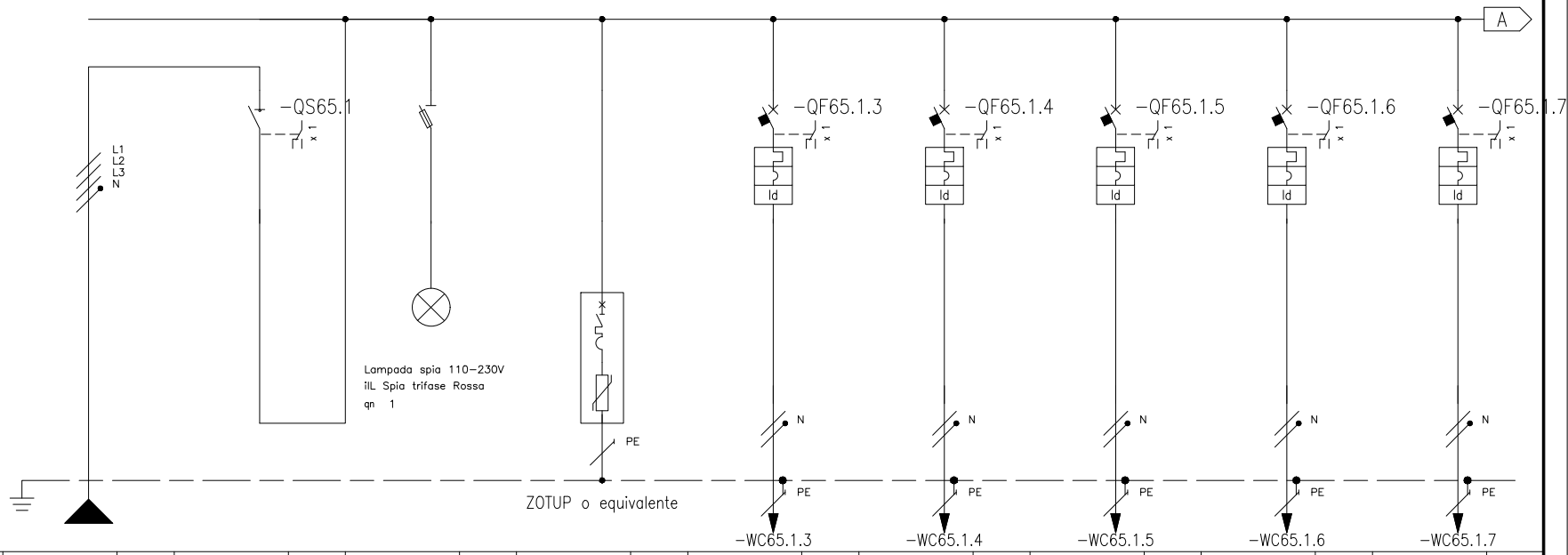

* Selettività

** Filiazione (valore in kA)

NUMERAZIONE MORSETTI																														
NUMERAZIONE CIRCUITO		DISTRIBUZIONE		L1L2L3NPE	1	L1L2L3N	2	L1L2L3NPE	3	L1L2L3NPE	4	L1NPE	5	L2NPE	6	L1NPE	7	L2NPE	8	L3NPE
DESCRIZIONE CIRCUITO			Linea da QCA		Generale sez. continuità		Spie rete Sezione continuità		SPD classe II Sezione continuità		-QCK.C1 Prese fm banchi check-in 1-2		-QCK.C2 Prese fm banchi check-in 3-4		-QCK.C3 Prese fm banchi check-in 5-6		-QCK.C4 Prese fm banchi check-in 7-8		-QCK.C5 Prese fm banchi check-in 9-10	
TIPO APPARECCHIO					INS63 STI		3P+N Fus NFC (10,3x38)				iC40 a		iC40 a		iC40 a		iC40 a		iC40 a	
INTERRUTTORE	Icu [kA] / Icn [A]										6		6		6		6		6	
Icu - CEI EN 60947-2	N POLI	In [A]			4	63					1P+N	16	1P+N	16	1P+N	16	1P+N	16	1P+N	16
Icn - CEI EN 60898	CURVA/SGANCIATORE										C		C		C		C		C	
	Ir [A]	tr [s]									16		16		16		16		16	
	Isd [A]	tsd [s]									160		160		160		160		160	
	Ii [A]																			
	Ig [A]	tg [s]																		
DIFFERENZIALE	TIPO	CLASSE									Vigi	A	Vigi	A	Vigi	A	Vigi	A	Vigi	A
	Idn [A]	tdn [ms]									0,03	Istantaneo	0,03	Istantaneo	0,03	Istantaneo	0,03	Istantaneo	0,03	Istantaneo
CONTATTORE	TIPO	CLASSE																		
TELERUTTORE	BOBINA [V]	N. POLI / In [A]																		
TERMICO	TIPO	Irth [A]																		
FUSIBILE	N. POLI	In [A]																		
ALTRE APP.	TIPO	MODELLO																		
CONDUTTURA	TIPO ISOLAMENTO	POSA	EPR	61							EPR	61	EPR	61	EPR	61	EPR	61	EPR	61
	SEZIONE FASE-N-PE/PEN [mmq]		1x16 1x16 1x16								1x4 1x4 1x4		1x4 1x4 1x4		1x4 1x4 1x4		1x4 1x4 1x4		1x4 1x4 1x4	
	Ib [A]	Iz [A]	27	61,5							4,1	25,5	4,1	25,5	4,1	25,5	4,1	25,5	4,1	25,5
	Un [V]	P [kW]	400	15,5							230	0,8	230	0,8	230	0,8	230	0,8	230	0,8
FONDO LINEA	Icc min [kA]	Icc max [kA]	1,23	5,5							0,15	0,3	0,17	0,4	0,17	0,4	0,2	0,5	0,2	0,5
	LUNGHEZZA [m]	dV TOTALE [%]	30	2,5							70	3,7	60	3,5	60	3,5	50	3,3	50	3,3
NOTE			FG18OM16-0,6/1 kV B2ca-s1a,d1,a1								FG18OM16-0,6/1 kV B2ca-s1a,d1,a1		FG18OM16-0,6/1 kV B2ca-s1a,d1,a1		FG18OM16-0,6/1 kV B2ca-s1a,d1,a1		FG18OM16-0,6/1 kV B2ca-s1a,d1,a1		FG18OM16-0,6/1 kV B2ca-s1a,d1,a1	

Ente nazionale per l'aviazione civile
AREOPORTO CIVILE DI LAMEZIA TERME (CZ)

Progetto Esecutivo

QUADRO
QUADRO ELETTRICO DI ZONA AREA CHECK-IN (QE.CK)

TITOLO
SCHEMA UNIFILARE DI POTENZA

FOGLIO 34 | SEGUE 35 | TOT. FOGLI 53

SEZIONE CONTINUITA' ASSOLUTA

* Selettività
** Filiazione (valore in kA)

NUMERAZIONE MORSETTI			-WC65.1.8		-WC65.1.9		-WC65.1.10		-WC65.1.11		-WC65.1.12		-WC65.1.13		-WC65.1.14		-WC65.1.15		-WC65.1.16					
NUMERAZIONE CIRCUITO	DISTRIBUZIONE		9	L1NPE	10	L2NPE	11	L3NPE	12	L1NPE	13	L2NPE	14	L3NPE	15	L1NPE	16	L2NPE	17	L3NPE				
DESCRIZIONE CIRCUITO			-QCK.C6 Prese fm banchi check-in 11-12		-QCK.C7 Prese fm banchi check-in 13-14		-QCK.C8 Prese fm banchi check-in 15-16		-QCK.C9 Prese fm banchi check-in 17-18		-QCK.C10 Prese fm banchi check-in 19-20		-QCK.C11 Prese fm banchi check-in 21-22		-QCK.C12 Prese fm banchi check-in 23-24		-QCK.C13 Prese fm banchi check-in 25-26		-QCK.C14 Prese fm banchi check-in 27-28					
TIPO APPARECCHIO			iC40 a		iC40 a		iC40 a		iC40 a		iC40 a		iC40 a		iC40 a		iC40 a		iC40 a					
INTERRUTTORE	Icu [kA] / Icn [A]		6		6		6		6		6		6		6		6		6					
Icu - CEI EN 60947-2	N° POLI	In [A]	1P+N	16	1P+N	16	1P+N	16	1P+N	16	1P+N	16	1P+N	16	1P+N	16	1P+N	16	1P+N	16				
Icn - CEI EN 60898	CURVA/SGANCIATORE		C		C		C		C		C		C		C		C		C					
	Ir [A]	tr [s]	16		16		16		16		16		16		16		16		16					
	Isd [A]	tsd [s]	160		160		160		160		160		160		160		160		160					
	Ii [A]																							
	Ig [A]	tg [s]																						
DIFFERENZIALE	TIPO	CLASSE	Vigi	A	Vigi	A	Vigi	A	Vigi	A	Vigi	A	Vigi	A	Vigi	A	Vigi	A	Vigi	A				
	Idn [A]	tdn [ms]	0,03	Istantaneo	0,03	Istantaneo	0,03	Istantaneo	0,03	Istantaneo	0,03	Istantaneo	0,03	Istantaneo	0,03	Istantaneo	0,03	Istantaneo	0,03	Istantaneo				
CONTATTORE	TIPO	CLASSE																						
TELERUTTORE	BOBINA [V]	N. POLI	In [A]																					
TERMICO	TIPO	Irth [A]																						
FUSIBILE	N. POLI	In [A]																						
ALTRE APP.	TIPO	MODELLO																						
CONDUTTURA	TIPO ISOLAMENTO	POSA	EPR	61	EPR	61	EPR	61	EPR	61	EPR	61	EPR	61	EPR	61	EPR	61	EPR	61				
	SEZIONE FASE-N-PE/PEN [mmq]		1x4	1x4	1x4	1x4	1x4	1x4	1x4	1x4	1x4	1x4	1x4	1x4	1x4	1x4	1x4	1x4	1x4	1x4	1x4	1x4	1x4	1x4
	Ib [A]	Iz [A]	4,1	25,5	4,1	25,5	4,1	25,5	4,1	25,5	4,1	25,5	4,1	25,5	4,1	25,5	4,1	25,5	4,1	25,5				
	Un [V]	P [kW]	230	0,8	230	0,8	230	0,8	230	0,8	230	0,8	230	0,8	230	0,8	230	0,8	230	0,8				
FONDO LINEA	Icc min [kA]	Icc max [kA]	0,24	0,6	0,24	0,6	0,3	0,7	0,3	0,7	0,34	0,8	0,34	0,8	0,4	0,9	0,4	0,9	0,4	0,9				
	LUNGHEZZA [m]	dV TOTALE [%]	40	3,1	40	3,1	30	3	30	3	25	2,9	25	2,9	20	2,8	20	2,8	20	2,8				
NOTE			FG18OM16-0,6/1 kV B2ca-s1a,d1,a1		FG18OM16-0,6/1 kV B2ca-s1a,d1,a1		FG18OM16-0,6/1 kV B2ca-s1a,d1,a1		FG18OM16-0,6/1 kV B2ca-s1a,d1,a1		FG18OM16-0,6/1 kV B2ca-s1a,d1,a1		FG18OM16-0,6/1 kV B2ca-s1a,d1,a1		FG18OM16-0,6/1 kV B2ca-s1a,d1,a1		FG18OM16-0,6/1 kV B2ca-s1a,d1,a1		FG18OM16-0,6/1 kV B2ca-s1a,d1,a1		FG18OM16-0,6/1 kV B2ca-s1a,d1,a1					

Ente nazionale per l'aviazione civile
AREOPORTO CIVILE DI LAMEZIA TERME (CZ)

Progetto Esecutivo

QUADRO
QUADRO ELETTRICO DI ZONA AREA CHECK-IN (QE.CK)

TITOLO
SCHEMA UNIFILARE DI POTENZA

FOGLIO 35 | SEGUE 36
TOT. FOGLI 53

SEZIONE CONTINUITA' ASSOLUTA

* Selettività

** Filiazione (valore in kA)

NUMERAZIONE MORSETTI																								
NUMERAZIONE CIRCUITO		DISTRIBUZIONE	18	L3NPE	19	L1NPE	20	L2NPE	21	L3NPE	22	L1NPE	23	L2NPE	24	L3NPE	25	L3NPE	26	L3NPE
DESCRIZIONE CIRCUITO			-QCK.C15 Prese fm banchi check-in 29-30-31		-QCK.C16 Prese fm banchi check-in 32-33 (*)		-QCK.C17 Prese fm banchi check-in 34-35 (*)		-QCK.C18 Prese fm monitor banchi-linea 1		-QCK.C19 Prese fm monitor banchi-linea 2		-QCK.C20 Prese fm speciali area check-in		Riserva		Riserva		Riserva	
TIPO APPARECCHIO			iC40 a		iC40 a		iC40 a		iC40 a		iC40 a		iC40 N		iC40 a		iC40 a		iC40 a	
INTERRUTTORE	Icu [kA] / Icn [A]		6		6		6		6		6		10		6		6		6	
Icu - CEI EN 60947-2	N° POLI	In [A]	1P+N	16	1P+N	16	1P+N	16	1P+N	16	1P+N	16	1P+N	16	1P+N	16	1P+N	16	1P+N	16
Icn - CEI EN 60898	CURVA/SGANCIATORE		C		C		C		C		C		C		C		C		C	
	Ir [A]	tr [s]	16		16		16		16		16		16		16		16		16	
	Isd [A]	tsd [s]	160		160		160		160		160		160		160		160		160	
	Ii [A]																			
	Ig [A]	tg [s]																		
DIFFERENZIALE	TIPO	CLASSE	Vigi	A SI	Vigi	A	Vigi	A	Vigi	A	Vigi	A	Vigi	A	Vigi	A	Vigi	A	Vigi	A
	Idn [A]	tdn [ms]	0,03	Istantaneo	0,03	Istantaneo	0,03	Istantaneo	0,03	Istantaneo	0,03	Istantaneo	0,03	Istantaneo	0,03	Istantaneo	0,03	Istantaneo	0,03	Istantaneo
CONTATTORE	TIPO	CLASSE																		
TELERUTTORE	BOBINA [V]	N. POLI / In [A]																		
TERMICO	TIPO	Irth [A]																		
FUSIBILE	N. POLI	In [A]																		
ALTRE APP.	TIPO	MODELLO																		
CONDUTTURA	TIPO ISOLAMENTO	POSA	EPR	61					EPR	13	EPR	13	EPR	13						
	SEZIONE FASE-N-PE/PEN [mmq]		1x4 1x4 1x4						1x4 1x4 1x4		1x4 1x4 1x4		1x4 1x4 1x4							
	Ib [A]	Iz [A]	6,1	25,5					2,5	35,8	2,5	35,8	2,5	35,8						
	Un [V]	P [kW]	230	1,2		0,8		0,8	230	0,5	230	0,5	230	0,5						
FONDO LINEA	Icc min [kA]	Icc max [kA]	0,48	1,1					0,15	0,3	0,24	0,6	0,15	0,3						
	LUNGHEZZA [m]	dV TOTALE [%]	15	2,8					70	3,2	40	2,9	70	3,2						
NOTE			FG18OM16-0,6/1 kV B2ca-s1a,d1,a1						FG18OM16-0,6/1 kV B2ca-s1a,d1,a1		FG18OM16-0,6/1 kV B2ca-s1a,d1,a1		FG18OM16-0,6/1 kV B2ca-s1a,d1,a1							

Ente nazionale per l'aviazione civile
AREOPORTO CIVILE DI LAMEZIA TERME (CZ)

Progetto Esecutivo

QUADRO
QUADRO ELETTRICO DI ZONA AREA CHECK-IN (QE.CK)

TITOLO
SCHEMA UNIFILARE DI POTENZA

FOGLIO 36 | SEGUE 37 | TOT. FOGLI 53

SEZIONE CONTINUITA' ASSOLUTA

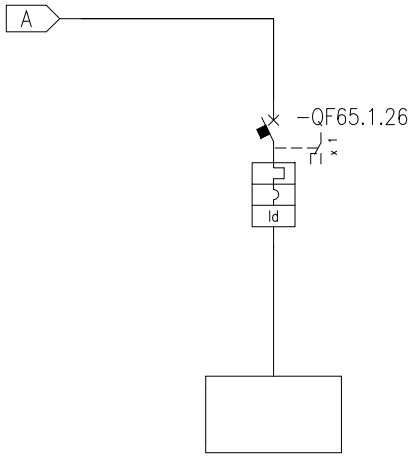

* Selettività
** Filiazione (valore in kA)

NUMERAZIONE MORSETTI

NUMERAZIONE CIRCUITO		DISTRIBUZIONE	27	L3NPE
DESCRIZIONE CIRCUITO			Alimentazione impianto KNX	
TIPO APPARECCHIO			iC40 a	
INTERRUTTORE	Icu [kA] / Icn [A]		6	
Icu - CEI EN 60947-2	N POLI	In [A]	1P+N	10
Icn - CEI EN 60898-1	CURVA/SGANCIATORE		C	
	Ir [A]	tr [s]	10	
	Isd [A]	tsd [s]	100	
	Ii [A]			
	Ig [A]	tg [s]		
DIFFERENZIALE	TIPO	CLASSE	Vigi	A
	Idn [A]	tdn [ms]	0,03	Istantaneo
CONTATTORE	TIPO	CLASSE		
TELERUTTORE	BOBINA [V]	N. POLI	In [A]	
TERMICO	TIPO	Irth [A]		
FUSIBILE	N. POLI	In [A]		
ALTRE APP.	TIPO	MODELLO		
CONDUTTURA	TIPO ISOLAMENTO	POSA		
	SEZIONE FASE-N-PE/PEN [mmq]			
	Ib [A]	Iz [A]		
	Un [V]	P [kW]		
FONDO LINEA	Icc min [kA]	Icc max [kA]		
	LUNGHEZZA [m]	dV TOTALE [%]		
NOTE				

Ente nazionale per l'aviazione civile
AREOPORTO CIVILE DI LAMEZIA TERME (CZ)

Progetto Esecutivo

QUADRO
QUADRO ELETTRICO DI ZONA AREA CHECK-IN (QE.CK)

TITOLO
SCHEMA UNIFILARE DI POTENZA

FOGLIO 37 | SEGUE 38 | TOT. FOGLI 53

SEZIONE SICUREZZA

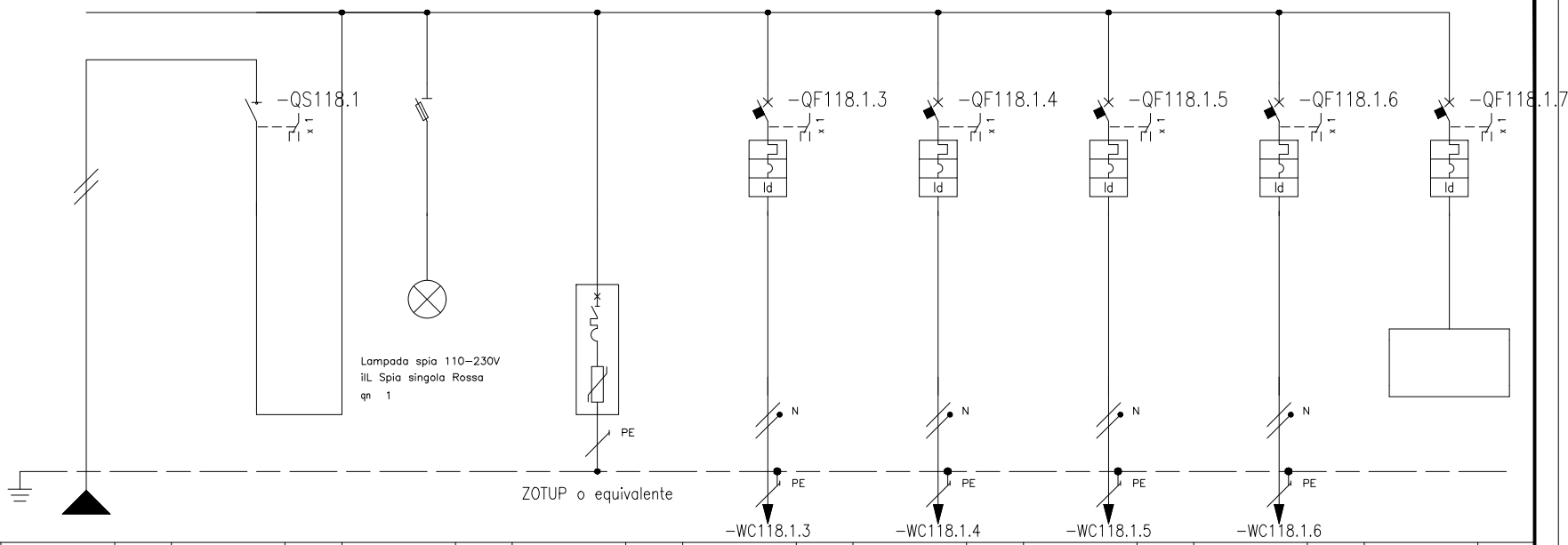

* Selettività
** Filiazione (valore in kA)

NUMERAZIONE MORSETTI																									
NUMERAZIONE CIRCUITO		DISTRIBUZIONE		L1NPE	1	L1N	2	L1NPE	3	L1NPE	4	L1NPE	5	L1NPE	6	L1NPE	7	L1NPE	8	L1NPE
DESCRIZIONE CIRCUITO			Linea da QSIC		Generale sez. sicurezza		Spie rete Sezione sicurezza		SPD classe II Sezione sicurezza		-QCK.S1 Luce sicurezza linea 1		-QCK.S2 Luce sicurezza linea 2		-QCK.S3 Luce sicurezza retro nastri		-QCK.S3 Serrande TF area check-in		Riserva	
TIPO APPARECCHIO					iSW STI		1P+N Fus NFC (10,3x38)				iC40 a		iC40 a		iC40 a		iC40 a		iC40 a	
INTERRUTTORE	Icu [kA] / Icn [A]										6		6		6		6		6	
Icu - CEI EN 60947-2	N° POLI	In [A]			2	40					1P+N	10	1P+N	10	1P+N	10	1P+N	10	1P+N	10
Icn - CEI EN 60898	CURVA/SGANCIATORE										C		C		C		C		C	
	Ir [A]	tr [s]									10		10		10		10		10	
	Isd [A]	tsd [s]									100		100		100		100		100	
	Ii [A]																			
	Ig [A]	tg [s]																		
DIFFERENZIALE	TIPO	CLASSE									Vigi	A	Vigi	A	Vigi	A	Vigi	A	Vigi	A
	Idn [A]	tdn [ms]									0,3	Istantaneo	0,3	Istantaneo	0,3	Istantaneo	0,3	Istantaneo	0,3	Istantaneo
CONTATTORE	TIPO	CLASSE																		
TELERUTTORE	BOBINA [V]	N. POLI	In [A]																	
TERMICO	TIPO	Irth [A]																		
FUSIBILE	N. POLI	In [A]																		
ALTRE APP.	TIPO	MODELLO																		
CONDUTTURA	TIPO ISOLAMENTO	POSA	EPR	61							EPR	13	EPR	13	EPR	13	EPR	13		
	SEZIONE FASE-N-PE/PEN [mmq]		1x6	1x6 1x6							1x2,5	1x2,5 1x2,5	1x2,5	1x2,5 1x2,5	1x2,5	1x2,5 1x2,5	1x2,5	1x2,5 1x2,5		
	Ib [A]	Iz [A]	4,8	34,5							1,4	26,3	1,4	26,3	1	26,3	1	26,3		
FONDO LINEA	Un [V]	P [kW]	230			1					230	0,3	230	0,3	230	0,2	230	0,2		
	Icc min [kA]	Icc max [kA]	0,47	1,1							0,11	0,3	0,08	0,2	0,1	0,2	0,1	0,2		
	LUNGHEZZA [m]	dV TOTALE [%]	30	2,6							50	3,1	80	3,4	60	3	60	3		
NOTE			FTG180M16-0,6/1kV B2ca-s1a,d1,a1								FTG180M16-0,6/1kV B2ca-s1a,d1,a1		FTG180M16-0,6/1kV B2ca-s1a,d1,a1		FTG180M16-0,6/1kV B2ca-s1a,d1,a1		FTG180M16-0,6/1kV B2ca-s1a,d1,a1			

Ente nazionale per l'aviazione civile
AREOPORTO CIVILE DI LAMEZIA TERME (CZ)

Progetto Esecutivo

QUADRO
QUADRO ELETTRICO DI ZONA AREA CHECK-IN (QE.CK)

TITOLO
SCHEMA UNIFILARE DI POTENZA

FOGLIO 38 | SEGUE 39
TOT. FOGLI 53

SCHEMA TELECOMANDO E TELECONTROLLO

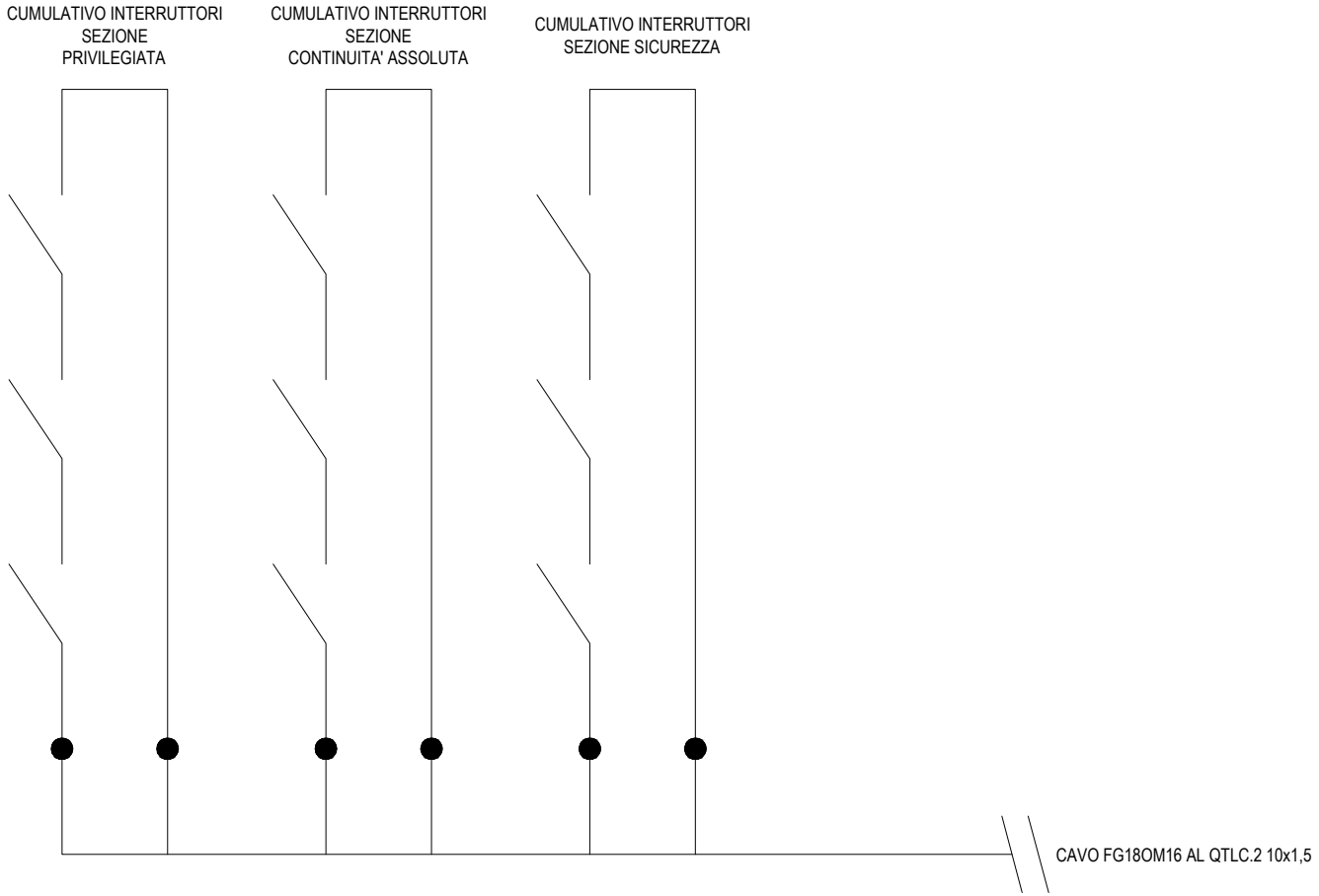

Ente nazionale per l'aviazione civile **AREOPORTO CIVILE DI LAMEZIA TERME (CZ)**	**Progetto Esecutivo**	QUADRO QUADRO ELETTRICO DI ZONA AREA CHECK-IN (QE.CK) TITOLO SCHEMA MULTIFILARE FUNZIONALE	FOGLIO 39 / SEGUE 40 TOT. FOGLI 53

QUADRO ELETTRICO DI ZONA AREA BHS INTERNA (QE.BHS-INT)

CARATTERISTICHE

Materiale		**Lamiera**
Verniciatura esterna		**RAL9003**
Classe d'isolamento		**I**
Sistema di distribuzione		**TN-S**
Tensione nominale		**400** V
Frequenza nominale		**50/60** Hz
Corrente nominale		A
Corrente di corto-circuito presunta		**<10** kA
Corrente di corto-circuito di dimensionamento		**10** kA
Tensione circuiti ausiliari		**230ac** V
Portata Sbarre		A
Grado di protezione	*Interno*	**IP20**
	Esterno	**IP55**
Dimensioni	*Altezza*	**1900** mm
	Larghezza	**870** mm
	Profondità	**290** mm
Capacità moduli EN 50022		
Forma di segregazione		**1**
Installazione		**A pavimento**
Accessori		

ALIMENTAZIONE

Rete normale	**Da quadro elettrico generale terminal - sezione B - QGBT-B**
Rete privilegiata	**No**
Rete continuità assoluta	**Da quadro elettrico continuità assoluta - QCA**
Rete sicurezza	**Da quadro elettrico servizi di sicurezza - QSIC**

NOTA BENE :

- *I SEGNALI CUMULATIVI DI STATO/SCATTATO DEGLI INTERRUTTORI SONO RIPORTATI DIRETTAMENTO AL PLC INTERNO AL QUADRO TELECONTROLLO QTLC.2 LOCALI QUADRI QGBT TRAMITE COLLEGAMENTO IN CAVO MULTIPOLARE*

VISTA FRONTE QUADRO

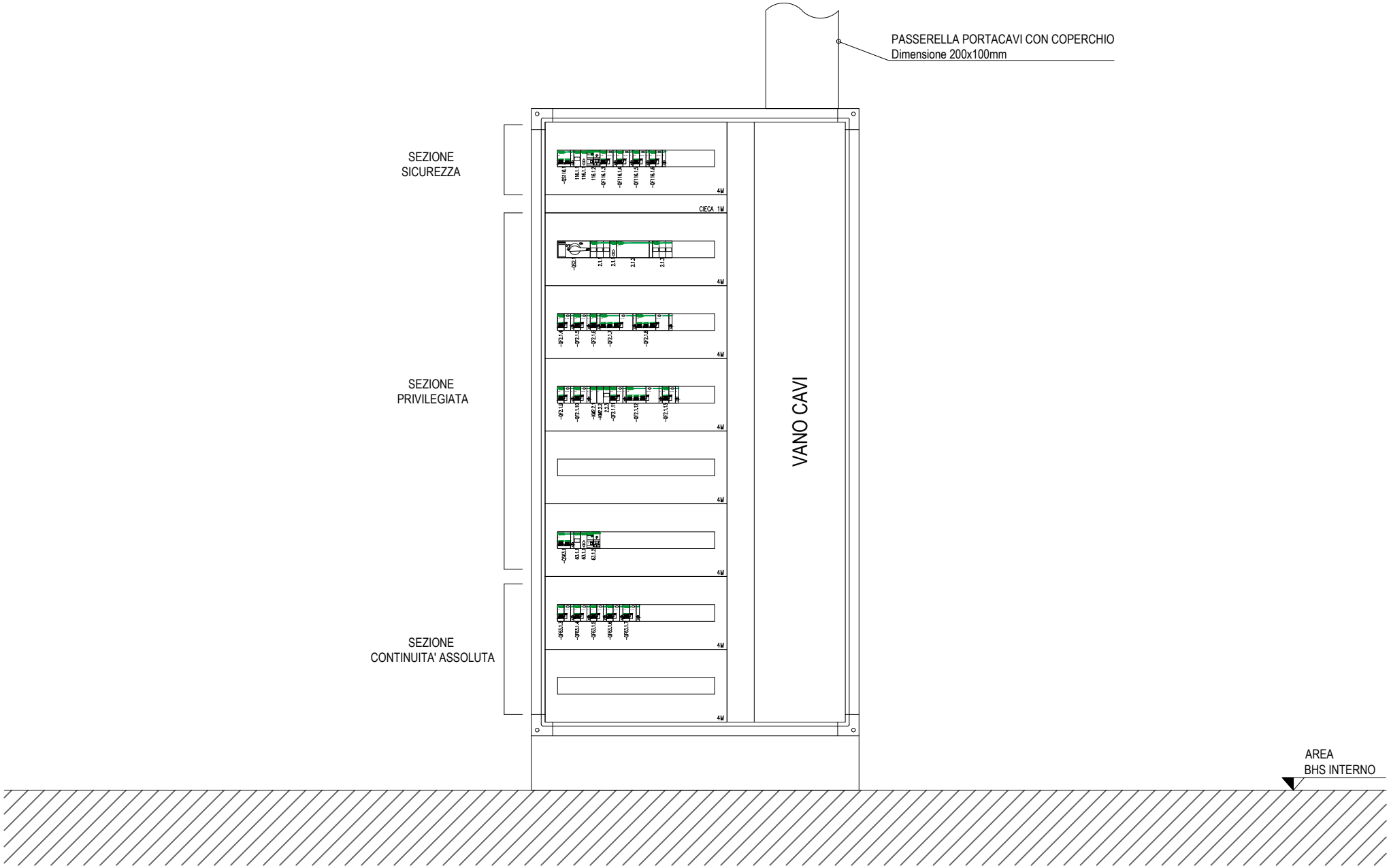

Ente nazionale per l'aviazione civile **AREOPORTO CIVILE DI LAMEZIA TERME (CZ)**	**Progetto Esecutivo**	QUADRO QUADRO ELETTRICO DI ZONA AREA BHS INTERNA (QE.BHS-INT) TITOLO VISTA FRONTE QUADRO	FOGLIO 41 / SEGUE 42 TOT. FOGLI 53

SEZIONE PRIVILEGIATA

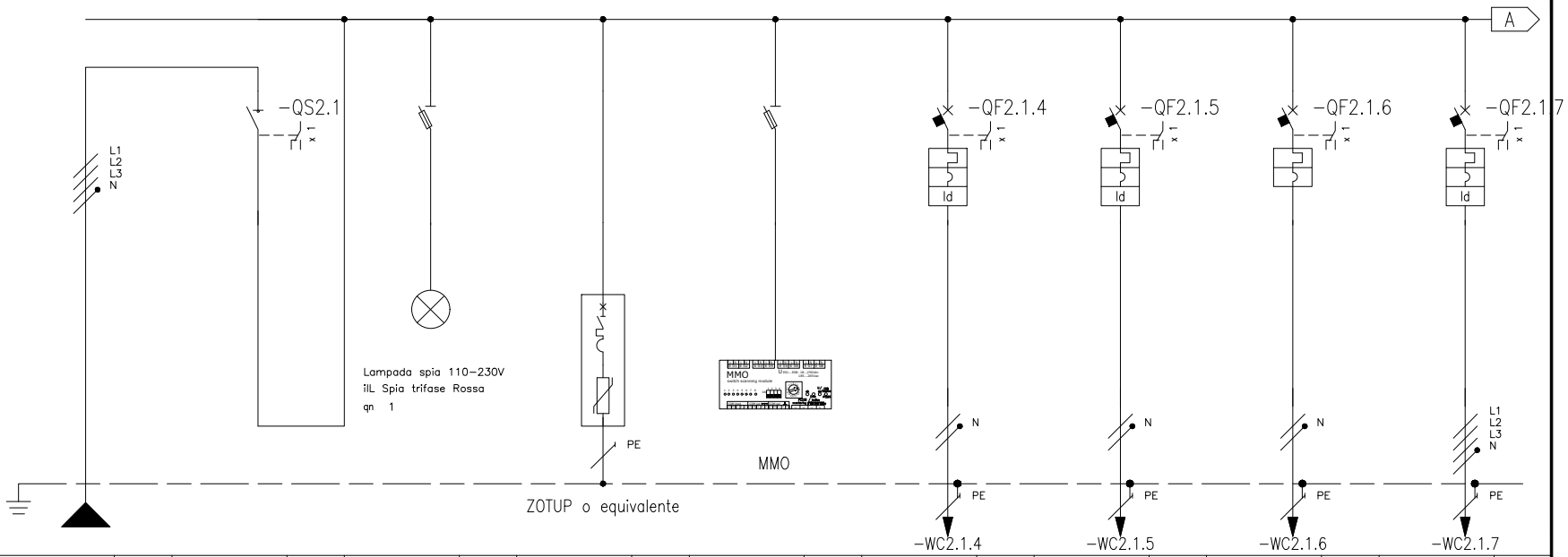

* Selettività

** Filiazione (valore in kA)

NUMERAZIONE MORSETTI																													
NUMERAZIONE CIRCUITO		DISTRIBUZIONE			L1L2L3NPE	1		L1L2L3N	2		L1L2L3NPE	3		L1L2L3NPE	4		L1L2L3NPE	5		L1NPE	6		L2NPE	7		L3NPE	8		L1L2L3NPE
DESCRIZIONE CIRCUITO			Linea da QGBT-B			Generale sez. normale			Spie rete Sezione normale			SPD classe II Sezione normale			Relè di minima tensione per accensioni luci sicurezza			-QBHSI.L1 Luce ordinaria circuito 1			-QBHSI.L2 Luce ordinaria circuito 2			-QBHSI.L3 App. autonomi segnalaz. sicurezza			-QBHSI.F1 Prese fm CEE circuito 1		
TIPO APPARECCHIO						INS63		STI	3P+N Fus NFC (10,3x38)					STI	3P+N Fus NFC (10,3x38)			iC40 a			iC40 a			iC40 a			iC40 N		
INTERRUTTORE	Icu [kA] / Icn [A]																	6			6			6			10		
Icu - CEI EN 60947-2	N POLI	In [A]				4	63											1P+N	16		1P+N	16		1P+N	6		3P+N	32	
Icn - CEI EN 60898	CURVA/SGANCIATORE																	C			C			C			C		
	Ir [A]	tr [s]																16			16			6			32		
	Isd [A]	tsd [s]																160			160			60			320		
	Ii [A]																												
	Ig [A]	tg [s]																											
DIFFERENZIALE	TIPO	CLASSE																Vigi	A		Vigi	A					Vigi	A	
	Idn [A]	tdn [ms]																0,3	Istantaneo		0,3	Istantaneo					0,03	Istantaneo	
CONTATTORE	TIPO	CLASSE																											
TELERUTTORE	BOBINA [V]	N. POLI	In [A]																										
TERMICO	TIPO	Irth [A]																											
FUSIBILE	N. POLI	In [A]																											
ALTRE APP.	TIPO	MODELLO																											
CONDUTTURA	TIPO ISOLAMENTO	POSA	EPR	61														EPR	13		EPR	13		EPR	13		EPR	13	
	SEZIONE FASE-N-PE/PEN [mmq]		1x16	1x16	1x16													1x4	1x4	1x4	1x4	1x4	1x4	1x1,5	1x1,5	1x1,5	1x10	1x10	1x10
	Ib [A]	Iz [A]	27,9	50,7														4,1	35,8		3,8	35,8		0,5	19		10,2	54,8	
	Un [V]	P [kW]	400	15,15														230	0,85		230	0,8		230	0,1		400	6	
FONDO LINEA	Icc min [kA]	Icc max [kA]	0,7	3,3														0,15	0,4		0,12	0,3		0,05	0,1		0,29	1,4	
	LUNGHEZZA [m]	dV TOTALE [%]	60	2,3														60	3,4		80	3,6		80	2,7		60	2,8	
NOTE			FG18OM16-0,6/1 kV B2ca-s1a,d1,a1															FG18OM16-0,6/1 kV B2ca-s1a,d1,a1			FG18OM16-0,6/1 kV B2ca-s1a,d1,a1			FG18OM16-0,6/1 kV B2ca-s1a,d1,a1			FG18OM16-0,6/1 kV B2ca-s1a,d1,a1		

Ente nazionale per l'aviazione civile
AREOPORTO CIVILE DI LAMEZIA TERME (CZ)

Progetto Esecutivo

QUADRO
QUADRO ELETTRICO DI ZONA AREA BHS INTERNA (QE.BHS-INT)

TITOLO
SCHEMA UNIFILARE DI POTENZA

FOGLIO 42 | SEGUE 43 | TOT. FOGLI 53

SEZIONE PRIVILEGIATA

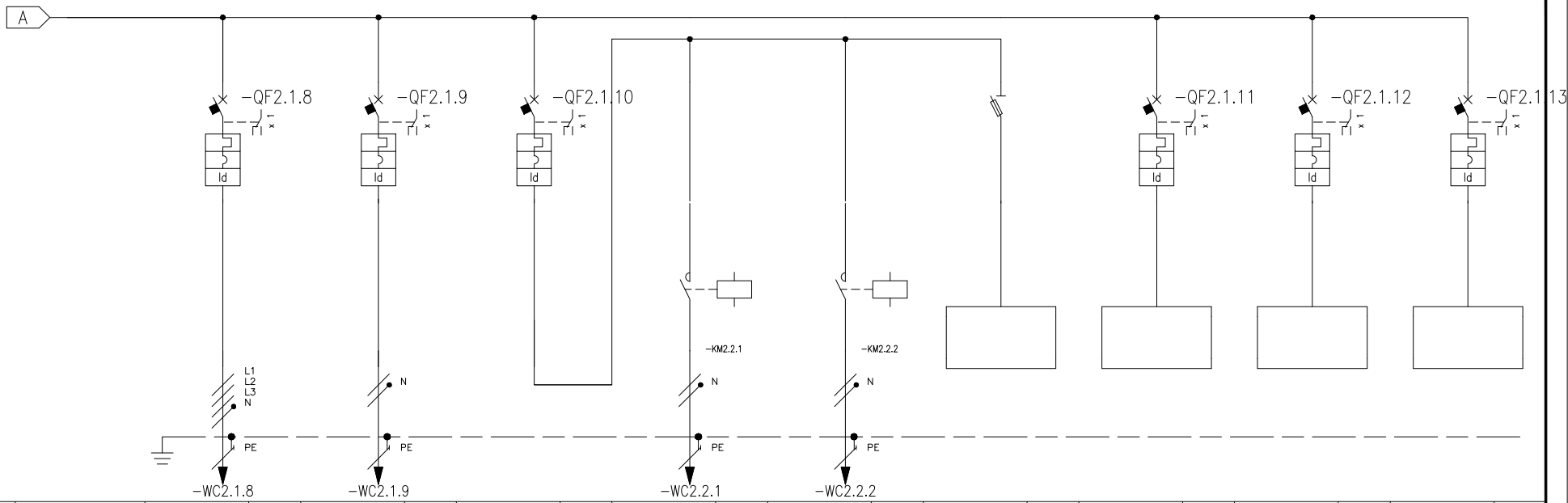

* Selettività

** Filiazione (valore in kA)

NUMERAZIONE MORSETTI			-WC2.1.8			-WC2.1.9					-WC2.1.1			-WC2.2.2										
NUMERAZIONE CIRCUITO		DISTRIBUZIONE	9		L1L2L3NPE	10		L3NPE	11		L3NPE	12		L3NPE	13		L3NPE	14		L3NPE	15		L2NPE	16		L1L2L3NPE	17		L3NPE
DESCRIZIONE CIRCUITO			-QBHSI.F2 Prese fm CEE circuito 2			-QBHSI.F3 Prese fm servizio 230Vac			Generale aerotermi			-QBHSI.F4 Linea 1			-QBHSI.F5 Linea 2			Ausiliari comando aerotermi			Riserva luce			Riserva fm			Riserva fm		
TIPO APPARECCHIO			iC40 N			iC40 a			iC40 a								STI	1P+N Fus NFC (10,3x38)			iC40 a			iC40 N			iC40 a		
INTERRUTTORE	Icu [kA] / Icn [A]		10			6			6												6			10			6		
Icu - CEI EN 60947-2	N POLI	In [A]	3P+N	32		1P+N	16		1P+N	10											1P+N	16		3P+N	16		1P+N	16	
Icn - CEI EN 60898-1	CURVA/SGANCIATORE		C			C			C												C			C			C		
	Ir [A]	tr [s]	32			16			10												16			16			16		
	Isd [A]	tsd [s]	320			160			100												160			160			160		
	Ii [A]																												
	Ig [A]	tg [s]																											
DIFFERENZIALE	TIPO	CLASSE	Vigi	A		Vigi	A		Vigi	A											Vigi	A		Vigi	A		Vigi	A	
	Idn [A]	tdn [ms]	0,03	Istantaneo		0,03	Istantaneo		0,03	Istantaneo											0,3	Istantaneo		0,03	Istantaneo		0,03	Istantaneo	
CONTATTORE	TIPO	CLASSE										iCT Na		AC7a	iCT Na		AC7a												
TELERUTTORE	BOBINA [V]	N. POLI			In [A]							230ca	2P	16	230ca	2P	16												
TERMICO	TIPO	Irth [A]																											
FUSIBILE	N. POLI	In [A]																											
ALTRE APP.	TIPO	MODELLO																											
CONDUTTURA	TIPO ISOLAMENTO	POSA	EPR	13		EPR	13					EPR	13		EPR	13													
	SEZIONE FASE-N-PE/PEN [mmq]		1x10	1x10	1x10	1x6	1x6	1x6				1x2,5	1x2,5	1x2,5	1x2,5	1x2,5	1x2,5												
	Ib [A]	Iz [A]	10,2	54,8		5,1	46					1	25,9		1	25,9													
	Un [V]	P [kW]	400	6		230	1			0,4		230	0,2		230	0,2													
FONDO LINEA	Icc min [kA]	Icc max [kA]	0,24	1,1		0,17	0,4					0,1	0,2		0,1	0,2													
	LUNGHEZZA [m]	dV TOTALE [%]	80	2,9		80	3,4					60	2,7		60	2,7													
NOTE			FG18OM16-0,6/1 kV B2ca-s1a,d1,a1			FG18OM16-0,6/1 kV B2ca-s1a,d1,a1						FG18OM16-0,6/1 kV B2ca-s1a,d1,a1			FG18OM16-0,6/1 kV B2ca-s1a,d1,a1													

Ente nazionale per l'aviazione civile
AREOPORTO CIVILE DI LAMEZIA TERME (CZ)

Progetto Esecutivo

QUADRO
QUADRO ELETTRICO DI ZONA AREA BHS INTERNA (QE.BHS-INT)

TITOLO
SCHEMA UNIFILARE DI POTENZA

FOGLIO 43 | SEGUE 44 | TOT. FOGLI 53

SEZIONE CONTINUITA' ASSOLUTA

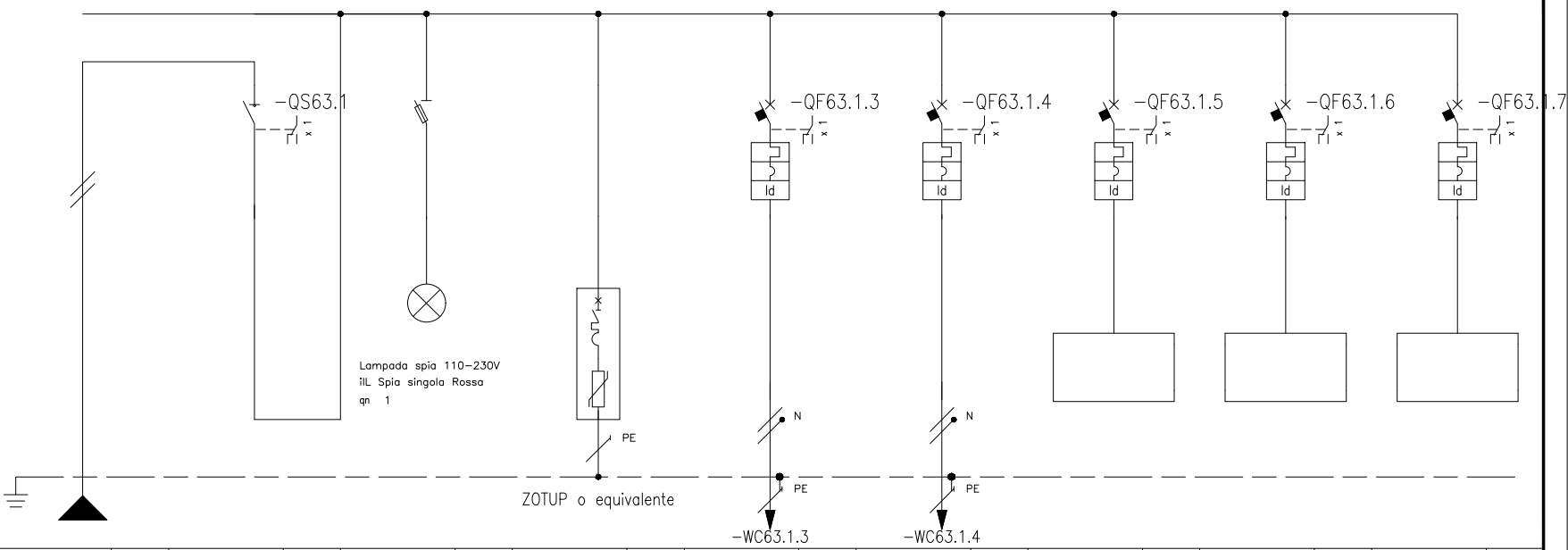

* Selettività

** Filiazione (valore in kA)

NUMERAZIONE MORSETTI

NUMERAZIONE CIRCUITO		DISTRIBUZIONE		L2NPE	1	L2N	2	L2NPE	3	L2NPE	4	L2NPE	5	L2NPE	6	L2NPE	7	L2NPE	8	L2NPE
DESCRIZIONE CIRCUITO			Linea da QCA		Generale sez. continuità		Spie rete Sezione continuità		SPD classe II Sezione continuità		-QBHSI.C1 Prese fm speciali circuito 1		-QBHSI.C2 Prese fm speciali circuito 2		Riserva		Riserva		Alimentazione impianto KNX	
TIPO APPARECCHIO					iSW	STI	1P+N Fus NFC (10,3x38)				iC40 a		iC40 a		iC40 a		iC40 a		iC40 a	
INTERRUTTORE	Icu [kA] / Icn [A]										6		6		6		6		6	
Icu - CEI EN 60947-2	N. POLI	In [A]			2	40					1P+N	16	1P+N	16	1P+N	16	1P+N	16	1P+N	10
Icn - CEI EN 60898-1	CURVA/SGANCIATORE										C		C		C		C		C	
	Ir [A]	tr [s]									16		16		16		16		10	
	Isd [A]	tsd [s]									160		160		160		160		100	
	Ii [A]																			
	Ig [A]	tg [s]																		
DIFFERENZIALE	TIPO	CLASSE									Vigi	A	Vigi	A	Vigi	A	Vigi	A	Vigi	A
	Idn [A]	tdn [ms]									0,03	Istantaneo	0,03	Istantaneo	0,03	Istantaneo	0,03	Istantaneo	0,03	Istantaneo
CONTATTORE	TIPO	CLASSE																		
TELERUTTORE	BOBINA [V]	N. POLI	In [A]																	
TERMICO	TIPO	Irth [A]																		
FUSIBILE	N. POLI	In [A]																		
ALTRE APP.	TIPO	MODELLO																		
CONDUTTURA	TIPO ISOLAMENTO	POSA	EPR	61							EPR	13	EPR	13						
	SEZIONE FASE-N-PE/PEN [mmq]		1x10	1x10 1x10							1x4	1x4 1x4	1x4	1x4 1x4						
	Ib [A]	Iz [A]	10,2	46,5							5,1	35,8	5,1	35,8						
	Un [V]	P [kW]	230			2					230	1	230	1						
FONDO LINEA	Icc min [kA]	Icc max [kA]	0,45	1							0,12	0,3	0,12	0,3						
	LUNGHEZZA [m]	dV TOTALE [%]	60	3,1							70	4,6	70	4,6						
NOTE			FG18OM16-0,6/1 kV B2ca-s1a,d1,a1								FG18OM16-0,6/1 kV B2ca-s1a,d1,a1		FG18OM16-0,6/1 kV B2ca-s1a,d1,a1							

Ente nazionale per l'aviazione civile
AREOPORTO CIVILE DI LAMEZIA TERME (CZ)

Progetto Esecutivo

QUADRO
QUADRO ELETTRICO DI ZONA AREA BHS INTERNA (QE.BHS-INT)

TITOLO
SCHEMA UNIFILARE DI POTENZA

FOGLIO 44 | SEGUE 45 | TOT. FOGLI 53

SEZIONE SICUREZZA

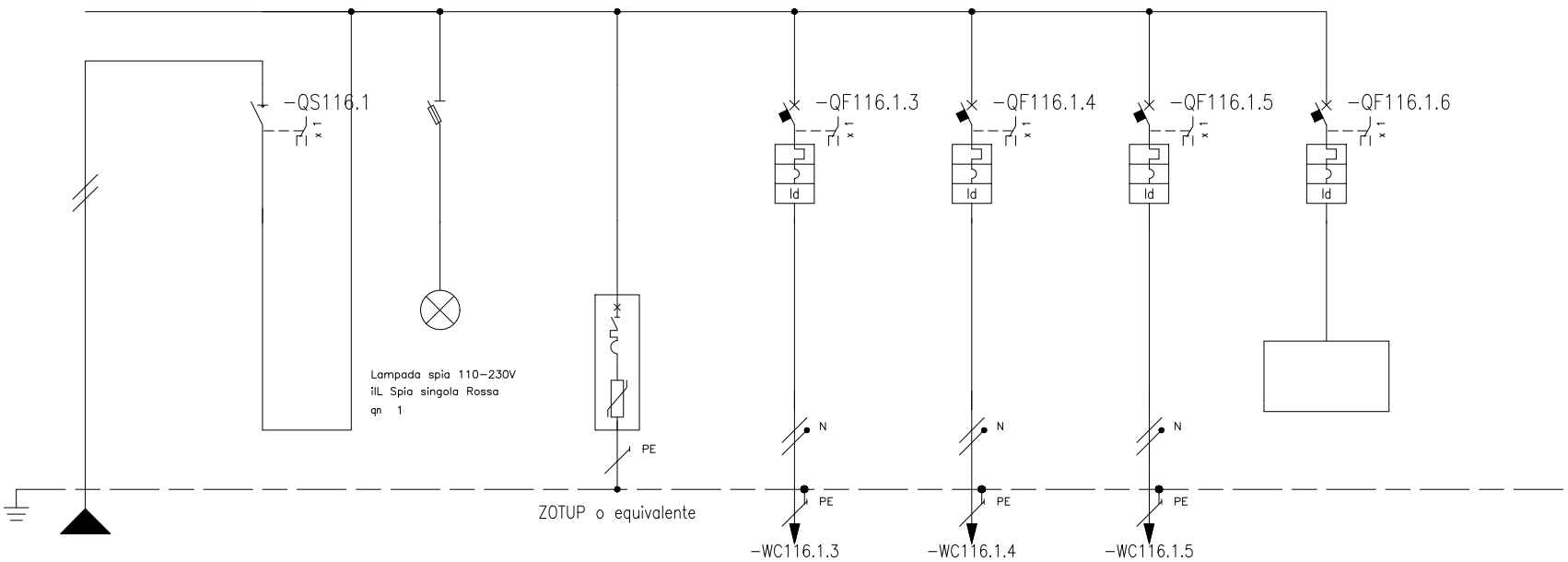

* Selettività
** Filiazione (valore in kA)

NUMERAZIONE MORSETTI																								
NUMERAZIONE CIRCUITO		DISTRIBUZIONE		L3NPE	1	L3N	2	L3NPE	3	L3NPE	4	L3NPE	5	L3NPE	6	L3NPE	7	L3NPE						
DESCRIZIONE CIRCUITO			Linea da QSIC		Generale sez. sicurezza		Spie rete Sezione sicurezza		SPD classe II Sezione sicurezza		-QBHSI.S1 Luce sicurezza circuito 1		-QBHSI.S2 Luce sicurezza circuito 2		-QBHSI.S3 Serrande TF zona BHS		Riserva							
TIPO APPARECCHIO					iSW	STI	1P+N Fus NFC (10,3x38)				iC40 a		iC40 a		iC40 a		iC40 a							
INTERRUTTORE	Icu [kA] / Icn [A]										6		6		6		6							
Icu - CEI EN 60947-2	N° POLI	In [A]			2	40					1P+N	10	1P+N	10	1P+N	10	1P+N	10						
Icn - CEI EN 60898	CURVA/SGANCIATORE										C		C		C		C							
	Ir [A]	tr [s]									10		10		10		10							
	Isd [A]	tsd [s]									100		100		100		100							
	Ii [A]																							
	Ig [A]	tg [s]																						
DIFFERENZIALE	TIPO	CLASSE									Vigi	A	Vigi	A	Vigi	A	Vigi	A						
	Idn [A]	tdn [ms]									0,3	Istantaneo	0,3	Istantaneo	0,3	Istantaneo	0,3	Istantaneo						
CONTATTORE	TIPO	CLASSE																						
TELERUTTORE	BOBINA [V]	N. POLI	In [A]																					
TERMICO	TIPO	Irth [A]																						
FUSIBILE	N. POLI	In [A]																						
ALTRE APP.	TIPO	MODELLO																						
CONDUTTURA	TIPO ISOLAMENTO	POSA	EPR	61							EPR	13	EPR	13	EPR	13								
	SEZIONE FASE-N-PE/PEN [mmq]		1x4 1x4 1x4								1x2,5 1x2,5 1x2,5		1x2,5 1x2,5 1x2,5		1x2,5 1x2,5 1x2,5									
	Ib [A]	Iz [A]	3,4	27,5							1,2	26,3	1,2	26,3	1	26,3								
	Un [V]	P [kW]	230			0,7					230	0,25	230	0,25	230	0,2								
FONDO LINEA	Icc min [kA]	Icc max [kA]	0,18	0,4							0,07	0,2	0,07	0,2	0,08	0,2								
	LUNGHEZZA [m]	dV TOTALE [%]	60	3							70	3,6	70	3,6	50	3,4								
NOTE			FTG180M16-0,6/1kV B2ca-s1a,d1,a1								FTG180M16-0,6/1kV B2ca-s1a,d1,a1		FTG180M16-0,6/1kV B2ca-s1a,d1,a1		FTG180M16-0,6/1kV B2ca-s1a,d1,a1									

Ente nazionale per l'aviazione civile
AREOPORTO CIVILE DI LAMEZIA TERME (CZ)

Progetto Esecutivo

QUADRO
QUADRO ELETTRICO DI ZONA AREA BHS INTERNA (QE.BHS-INT)

TITOLO
SCHEMA UNIFILARE DI POTENZA

FOGLIO 45 | SEGUE 46 | TOT. FOGLI 53

SCHEMA TELECOMANDO E TELECONTROLLO

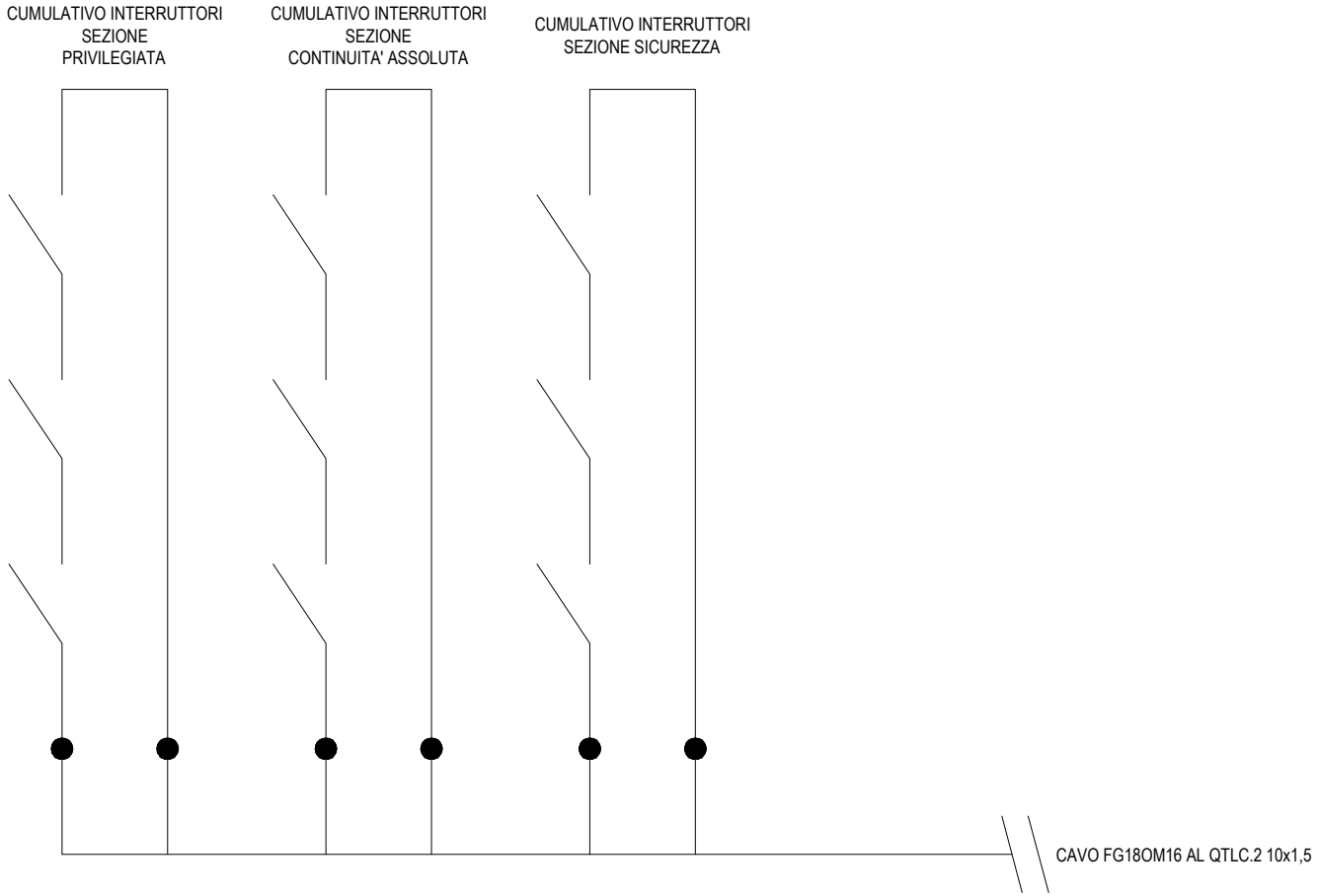

Ente nazionale per l'aviazione civile **AREOPORTO CIVILE DI LAMEZIA TERME (CZ)**	**Progetto Esecutivo**	QUADRO QUADRO ELETTRICO DI ZONA AREA BHS INTERNA (QE.BHS-INT) TITOLO SCHEMA MULTIFILARE FUNZIONALE	FOGLIO 46 / SEGUE 47 TOT. FOGLI 53

QUADRO ELETTRICO DI ZONA AREA BHS ESTERNA (QE.BHS-EST)

CARATTERISTICHE

Materiale		**Lamiera**
Verniciatura esterna		**RAL9003**
Classe d'isolamento		**I**
Sistema di distribuzione		**TN-S**
Tensione nominale		**400** V
Frequenza nominale		**50/60** Hz
Corrente nominale		A
Corrente di corto-circuito presunta		**<10** kA
Corrente di corto-circuito di dimensionamento		**10** kA
Tensione circuiti ausiliari		**230ac** V
Portata Sbarre		A
Grado di protezione	*Interno*	**IP20**
	Esterno	**IP55**
Dimensioni	*Altezza*	**1900** mm
	Larghezza	**870** mm
	Profondità	**290** mm
Capacità moduli EN 50022		
Forma di segregazione		**1**
Installazione		**A pavimento**
Accessori		

ALIMENTAZIONE

Rete normale	**Da quadro elettrico generale terminal - sezione B - QGBT-B**
Rete privilegiata	**No**
Rete continuità assoluta	**Da quadro elettrico continuità assoluta - QCA**
Rete sicurezza	**Da quadro elettrico servizi di sicurezza - QSIC**

NOTA BENE :

- *I SEGNALI CUMULATIVI DI STATO/SCATTATO DEGLI INTERRUTTORI SONO RIPORTATI DIRETTAMENTO AL PLC INTERNO AL QUADRO TELECONTROLLO QTLC.2 LOCALI QUADRI QGBT TRAMITE COLLEGAMENTO IN CAVO MULTIPOLARE*

VISTA FRONTE QUADRO

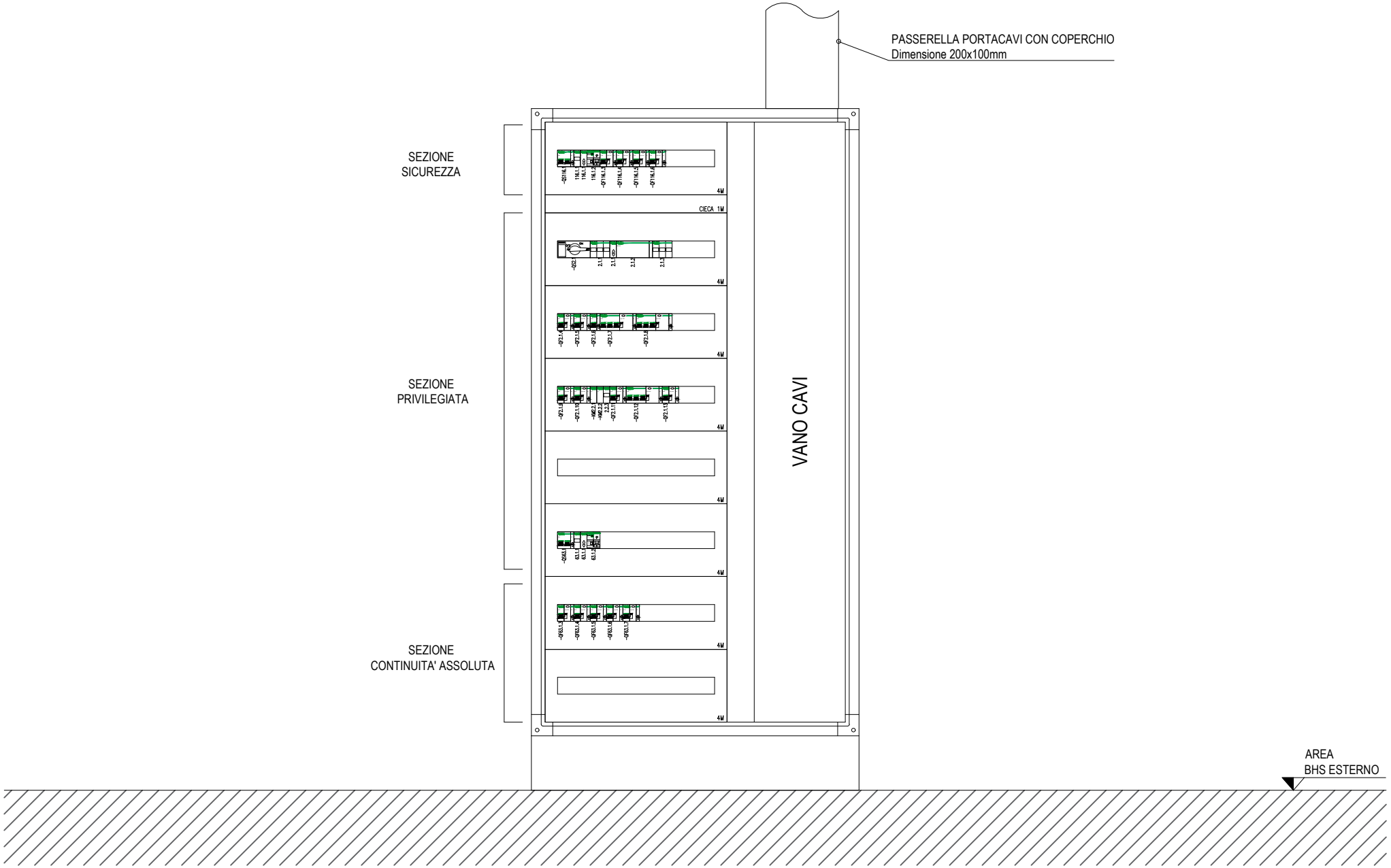

Ente nazionale per l'aviazione civile **AREOPORTO CIVILE DI LAMEZIA TERME (CZ)**	**Progetto Esecutivo**	QUADRO QUADRO ELETTRICO DI ZONA AREA BHS ESTERNA (QE.BHS-EST) TITOLO VISTA FRONTE QUADRO	FOGLIO 48 / SEGUE 49 TOT. FOGLI 53

SEZIONE PRIVILEGIATA

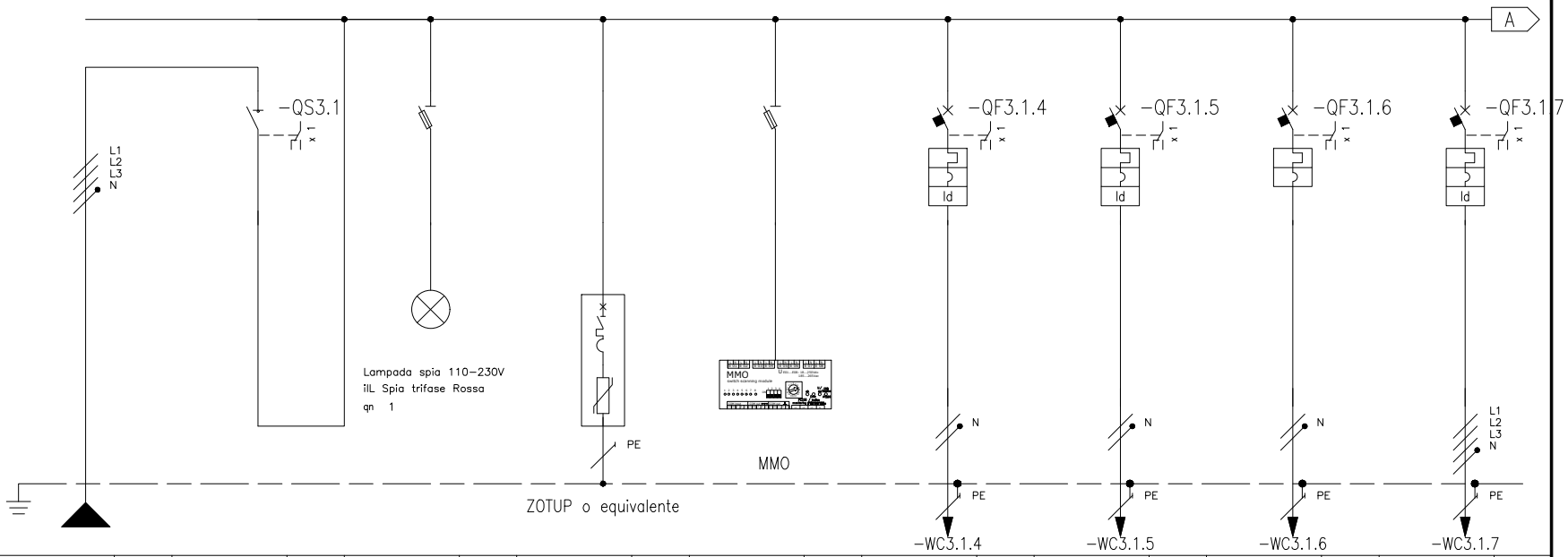

* Selettività

** Filiazione (valore in kA)

NUMERAZIONE MORSETTI																													
NUMERAZIONE CIRCUITO		DISTRIBUZIONE			L1L2L3NPE	1		L1L2L3N	2		L1L2L3NPE	3		L1L2L3NPE	4		L1L2L3NPE	5		L1NPE	6		L2NPE	7		L3NPE	8		L1L2L3NPE
DESCRIZIONE CIRCUITO			Linea da QGBT-B			Generale sez. normale			Spie rete Sezione normale			SPD classe II Sezione normale			Relè di minima tensione per accensioni luci sicurezza			-QBHSE.L1 Luce ordinaria circuito 1			-QBHSE.L2 Luce ordinaria circuito 2			-QBHSE.L3 App. autonomi segnalaz. sicurezza			-QBHSE.F1 Prese fm CEE circuito 1		
TIPO APPARECCHIO						INS63		STI	3P+N Fus NFC (10,3x38)					STI	3P+N Fus NFC (10,3x38)			iC40 a			iC40 a			iC40 a			iC40 N		
INTERRUTTORE	Icu [kA] / Icn [A]																	6			6			6			10		
Icu - CEI EN 60947-2	N POLI	In [A]				4	63											1P+N	16		1P+N	16		1P+N	6		3P+N	32	
Icn - CEI EN 60898	CURVA/SGANCIATORE																	C			C			C			C		
	Ir [A]	tr [s]																16			16			6			32		
	Isd [A]	tsd [s]																160			160			60			320		
	Ii [A]																												
	Ig [A]	tg [s]																											
DIFFERENZIALE	TIPO	CLASSE																Vigi	A		Vigi	A					Vigi	A	
	Idn [A]	tdn [ms]																0,3	Istantaneo		0,3	Istantaneo					0,03	Istantaneo	
CONTATTORE	TIPO	CLASSE																											
TELERUTTORE	BOBINA [V]	N. POLI	In [A]																										
TERMICO	TIPO	Irth [A]																											
FUSIBILE	N. POLI	In [A]																											
ALTRE APP.	TIPO	MODELLO																											
CONDUTTURA	TIPO ISOLAMENTO	POSA	EPR	61														EPR	13		EPR	13		EPR	13		EPR	13	
	SEZIONE FASE-N-PE/PEN [mmq]		1x16	1x16	1x16													1x4	1x4	1x4	1x4	1x4	1x4	1x1,5	1x1,5	1x1,5	1x10	1x10	1x10
	Ib [A]	Iz [A]	23,5	50,7														3,8	35,8		3,8	35,8		0,5	19		8,5	54,8	
	Un [V]	P [kW]	400	12,9														230	0,8		230	0,8		230	0,1		400	5	
FONDO LINEA	Icc min [kA]	Icc max [kA]	0,37	1,7														0,14	0,3		0,14	0,3		0,08	0,2		0,25	1,2	
	LUNGHEZZA [m]	dV TOTALE [%]	120	2,9														50	3,7		50	3,7		40	3,1		40	3,2	
NOTE			FG18OM16-0,6/1 kV B2ca-s1a,d1,a1															FG18OM16-0,6/1 kV B2ca-s1a,d1,a1			FG18OM16-0,6/1 kV B2ca-s1a,d1,a1			FG18OM16-0,6/1 kV B2ca-s1a,d1,a1			FG18OM16-0,6/1 kV B2ca-s1a,d1,a1		

Ente nazionale per l'aviazione civile **AREOPORTO CIVILE DI LAMEZIA TERME (CZ)**	**Progetto Esecutivo**	QUADRO QUADRO ELETTRICO DI ZONA AREA BHS ESTERNA (QE.BHS-EST) TITOLO SCHEMA UNIFILARE DI POTENZA	FOGLIO 49 / SEGUE 50 TOT. FOGLI 53

SEZIONE PRIVILEGIATA

* Selettività

** Filiazione (valore in kA)

NUMERAZIONE MORSETTI			-WC3.1.8				-WC3.1.9				-WC3.2.1													
NUMERAZIONE CIRCUITO		DISTRIBUZIONE	9		L1L2L3NPE	10		L3NPE	11		L3NPE	12		L3NPE	13		L3NPE	14		L3NPE	15		L2NPE	16		L1L2L3NPE	17		L3NPE
DESCRIZIONE CIRCUITO			-QBHSE.F2 Prese fm CEE circuito 2			-QBHSE.F3 Prese fm servizio 230Vac			Generale aerotermi			-QBHSE.F4 Linea 1			Riserva			Ausiliari comando aerotermi			Riserva luce			Riserva fm			Riserva fm		
TIPO APPARECCHIO			iC40 N			iC40 a			iC40 a								STI	1P+N Fus NFC (10,3x38)			iC40 a			iC40 N			iC40 a		
INTERRUTTORE	Icu [kA] / Icn [A]		10			6			6												6			10			6		
Icu - CEI EN 60947-2	N POLI	In [A]	3P+N	32		1P+N	16		1P+N	10											1P+N	16		3P+N	16		1P+N	16	
Icn - CEI EN 60898	CURVA/SGANCIATORE		C			C			C												C			C			C		
	Ir [A]	tr [s]	32			16			10												16			16			16		
	Isd [A]	tsd [s]	320			160			100												160			160			160		
	Ii [A]																												
	Ig [A]	tg [s]																											
DIFFERENZIALE	TIPO	CLASSE	Vigi	A		Vigi	A		Vigi	A											Vigi	A		Vigi	A		Vigi	A	
	Idn [A]	tdn [ms]	0,03	Istantaneo		0,03	Istantaneo		0,03	Istantaneo											0,3	Istantaneo		0,03	Istantaneo		0,03	Istantaneo	
CONTATTORE	TIPO	CLASSE										iCT Na		AC7a															
TELERUTTORE	BOBINA [V]	N. POLI	In [A]									230ca	2P	16															
TERMICO	TIPO	Irth [A]																											
FUSIBILE	N. POLI	In [A]																											
ALTRE APP.	TIPO	MODELLO																											
CONDUTTURA	TIPO ISOLAMENTO	POSA	EPR	13		EPR	13					EPR	13																
	SEZIONE FASE-N-PE/PEN [mmq]		1x10	1x10	1x10	1x6	1x6	1x6				1x2,5	1x2,5	1x2,5															
	Ib [A]	Iz [A]	8,5	54,8		5,1	46					1	25,9																
	Un [V]	P [kW]	400	5		230	1			0,2		230	0,2																
FONDO LINEA	Icc min [kA]	Icc max [kA]	0,25	1,2		0,2	0,5					0,12	0,3																
	LUNGHEZZA [m]	dV TOTALE [%]	40	3,2		40	3,5					40	3,2																
NOTE			FG18OM16-0,6/1 kV B2ca-s1a,d1,a1			FG18OM16-0,6/1 kV B2ca-s1a,d1,a1						FG18OM16-0,6/1 kV B2ca-s1a,d1,a1																		

Ente nazionale per l'aviazione civile **AREOPORTO CIVILE DI LAMEZIA TERME (CZ)**	**Progetto Esecutivo**	QUADRO QUADRO ELETTRICO DI ZONA AREA BHS ESTERNA (QE.BHS-EST) TITOLO SCHEMA UNIFILARE DI POTENZA	FOGLIO 50 · SEGUE 51 TOT. FOGLI 53

SEZIONE CONTINUITA' ASSOLUTA

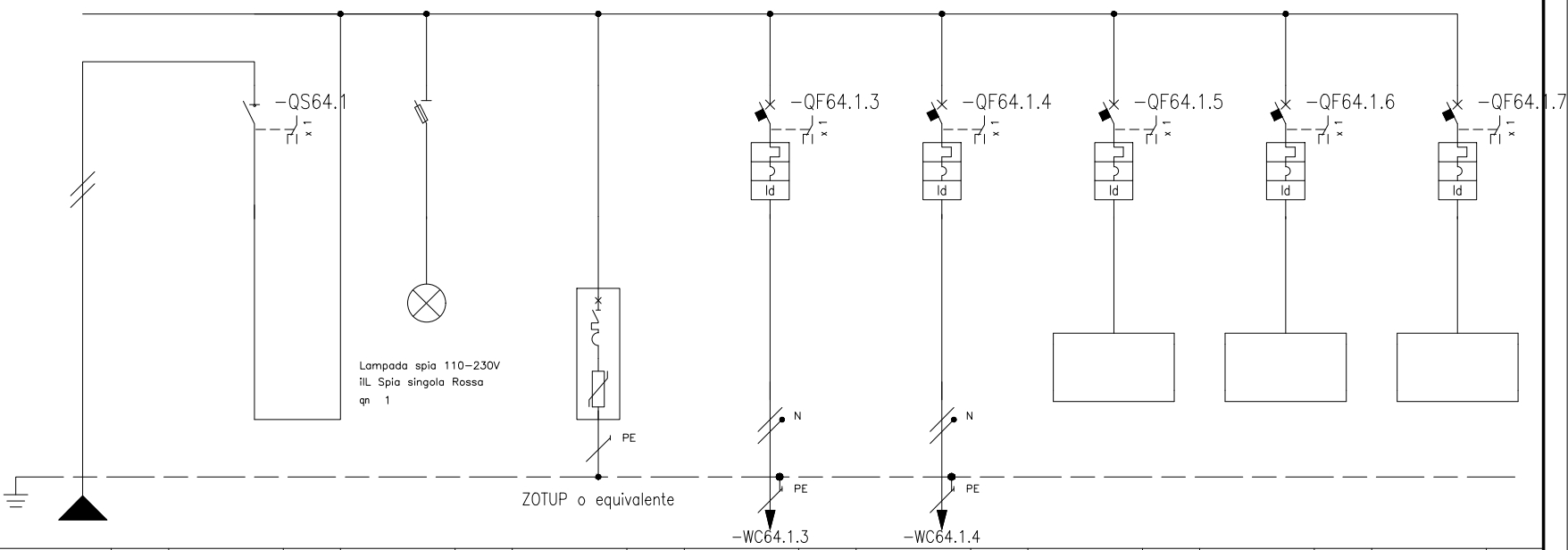

* Selettività
** Filiazione (valore in kA)

NUMERAZIONE MORSETTI																									
NUMERAZIONE CIRCUITO		DISTRIBUZIONE		L3NPE	1	L3N	2	L3NPE	3	L3NPE	4	L3NPE	5	L3NPE	6	L3NPE	7	L3NPE	8	L3NPE
DESCRIZIONE CIRCUITO			Linea da QCA		Generale sez. continuità		Spie rete Sezione continuità		SPD classe II Sezione continuità		-QBHSE.C1 Prese fm speciali circuito 1		-QBHSE.C2 Prese fm speciali circuito 2		Riserva		Riserva		Alimentazione impianto KNX	
TIPO APPARECCHIO					iSW	STI	1P+N Fus NFC (10,3x38)				iC40 a		iC40 a		iC40 a		iC40 a		iC40 a	
INTERRUTTORE	Icu [kA] / Icn [A]										6		6		6		6		6	
Icu - CEI EN 60947-2	N° POLI	In [A]			2	40					1P+N	16	1P+N	16	1P+N	16	1P+N	16	1P+N	10
Icn - CEI EN 60898-1	CURVA/SGANCIATORE										C		C		C		C		C	
	Ir [A]	tr [s]									16		16		16		16		10	
	Isd [A]	tsd [s]									160		160		160		160		100	
	Ii [A]																			
	Ig [A]	tg [s]																		
DIFFERENZIALE	TIPO	CLASSE									Vigi	A	Vigi	A	Vigi	A	Vigi	A	Vigi	A
	Idn [A]	tdn [ms]									0,03	Istantaneo	0,03	Istantaneo	0,03	Istantaneo	0,03	Istantaneo	0,03	Istantaneo
CONTATTORE	TIPO	CLASSE																		
TELERUTTORE	BOBINA [V]	N. POLI	In [A]																	
TERMICO	TIPO	Irth [A]																		
FUSIBILE	N. POLI	In [A]																		
ALTRE APP.	TIPO	MODELLO																		
CONDUTTURA	TIPO ISOLAMENTO	POSA	EPR	61							EPR	13	EPR	13						
	SEZIONE FASE-N-PE/PEN [mmq]		1x10 1x10 1x10								1x4 1x4 1x4		1x4 1x4 1x4							
	Ib [A]	Iz [A]	7,6	46,5							3,8	35,8	3,8	35,8						
	Un [V]	P [kW]	230			1,5					230	0,75	230	0,75						
FONDO LINEA	Icc min [kA]	Icc max [kA]	0,23	0,5							0,12	0,3	0,12	0,3						
	LUNGHEZZA [m]	dV TOTALE [%]	120	3,6							50	4,4	50	4,4						
NOTE			FG18OM16-0,6/1 kV B2ca-s1a,d1,a1								FG18OM16-0,6/1 kV B2ca-s1a,d1,a1		FG18OM16-0,6/1 kV B2ca-s1a,d1,a1							

Ente nazionale per l'aviazione civile
AREOPORTO CIVILE DI LAMEZIA TERME (CZ)

Progetto Esecutivo

QUADRO
QUADRO ELETTRICO DI ZONA AREA BHS ESTERNA (QE.BHS-EST)

TITOLO
SCHEMA UNIFILARE DI POTENZA

FOGLIO 51 | SEGUE 52 | TOT. FOGLI 53

SEZIONE SICUREZZA

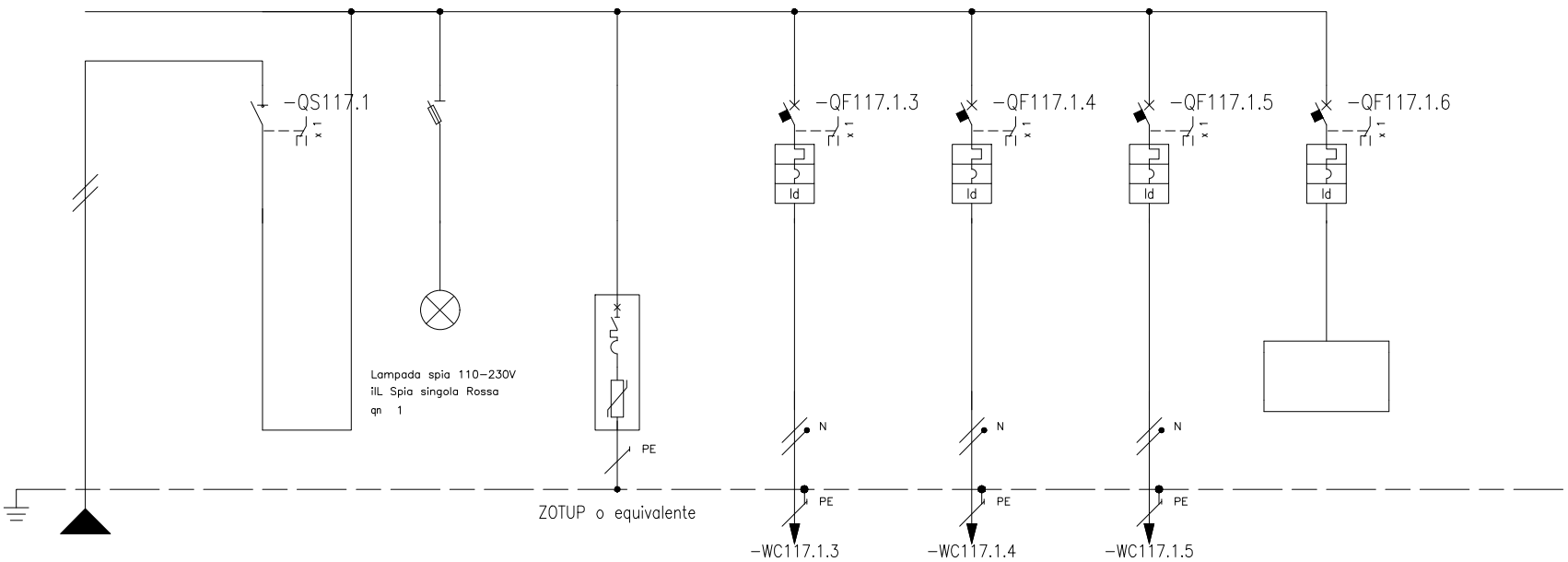

* Selettività
** Filiazione (valore in kA)

NUMERAZIONE MORSETTI																								
NUMERAZIONE CIRCUITO		DISTRIBUZIONE		L2NPE	1	L2N	2	L2NPE	3	L2NPE	4	L2NPE	5	L2NPE	6	L2NPE	7	L2NPE						
DESCRIZIONE CIRCUITO			Linea da QSIC		Generale sez. sicurezza		Spie rete Sezione sicurezza		SPD classe II Sezione sicurezza		-QBHSE.S1 Luce sicurezza circuito 1		-QBHSE.S2 Luce sicurezza circuito 2		-QBHSE.S3 Serrande TF zona BHS		Riserva							
TIPO APPARECCHIO					iSW	STI	1P+N Fus NFC (10,3x38)				iC40 a		iC40 a		iC40 a		iC40 a							
INTERRUTTORE	Icu [kA] / Icn [A]										6		6		6		6							
Icu - CEI EN 60947-2	N° POLI	In [A]			2	40					1P+N	10	1P+N	10	1P+N	10	1P+N	10						
Icn - CEI EN 60898	CURVA/SGANCIATORE										C		C		C		C							
	Ir [A]	tr [s]									10		10		10		10							
	Isd [A]	tsd [s]									100		100		100		100							
	Ii [A]																							
	Ig [A]	tg [s]																						
DIFFERENZIALE	TIPO	CLASSE									Vigi	A	Vigi	A	Vigi	A	Vigi	A						
	Idn [A]	tdn [ms]									0,3	Istantaneo	0,3	Istantaneo	0,3	Istantaneo	0,3	Istantaneo						
CONTATTORE	TIPO	CLASSE																						
TELERUTTORE	BOBINA [V]	N. POLI	In [A]																					
TERMICO	TIPO	Irth [A]																						
FUSIBILE	N. POLI	In [A]																						
ALTRE APP.	TIPO	MODELLO																						
CONDUTTURA	TIPO ISOLAMENTO	POSA	EPR	61							EPR	13	EPR	13	EPR	13								
	SEZIONE FASE-N-PE/PEN [mmq]		1x6 1x6 1x6								1x2,5 1x2,5 1x2,5		1x2,5 1x2,5 1x2,5		1x2,5 1x2,5 1x2,5									
	Ib [A]	Iz [A]	3,8	34,5							1,4	26,3	1,4	26,3	1	26,3								
	Un [V]	P [kW]	230			0,8					230	0,3	230	0,3	230	0,2								
FONDO LINEA	Icc min [kA]	Icc max [kA]	0,14	0,3							0,07	0,2	0,07	0,2	0,08	0,2								
	LUNGHEZZA [m]	dV TOTALE [%]	120	3,5							50	4	50	4	40	3,8								
NOTE			FTG180M16-0,6/1kV B2ca-s1a,d1,a1								FTG180M16-0,6/1kV B2ca-s1a,d1,a1		FTG180M16-0,6/1kV B2ca-s1a,d1,a1		FTG180M16-0,6/1kV B2ca-s1a,d1,a1									

Ente nazionale per l'aviazione civile
AREOPORTO CIVILE DI LAMEZIA TERME (CZ)

Progetto Esecutivo

QUADRO
QUADRO ELETTRICO DI ZONA AREA BHS ESTERNA (QE.BHS-EST)

TITOLO
SCHEMA UNIFILARE DI POTENZA

FOGLIO 52 | SEGUE 53 | TOT. FOGLI 53

SCHEMA TELECOMANDO E TELECONTROLLO

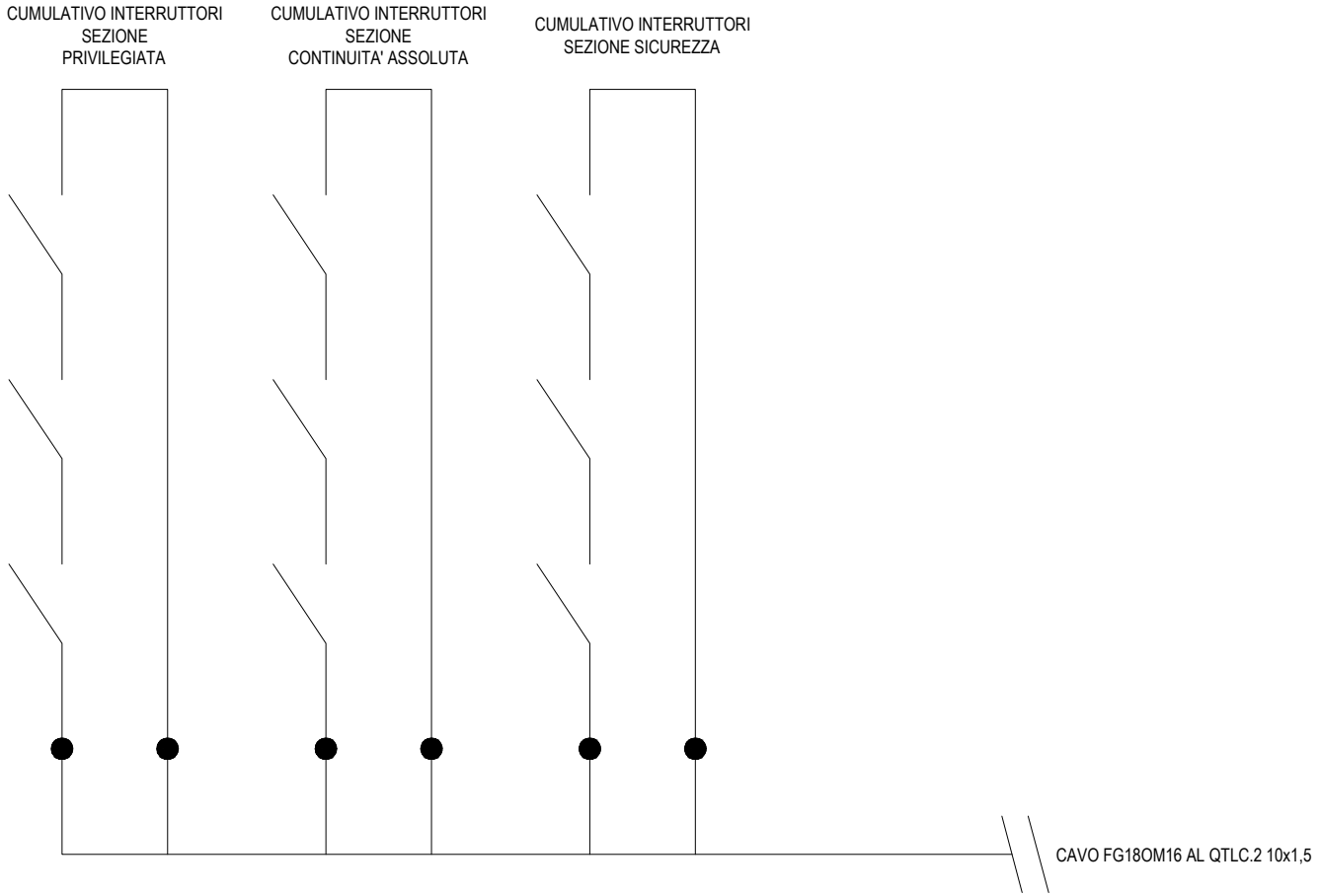

Ente nazionale per l'aviazione civile **AREOPORTO CIVILE DI LAMEZIA TERME (CZ)**	**Progetto Esecutivo**	QUADRO QUADRO ELETTRICO DI ZONA AREA BHS ESTERNA (QE.BHS-EST)	FOGLIO 53 / SEGUE
		TITOLO SCHEMA MULTIFILARE FUNZIONALE	TOT. FOGLI 53